RODIADRILL 200

No. FF40220

Stand: 11/23

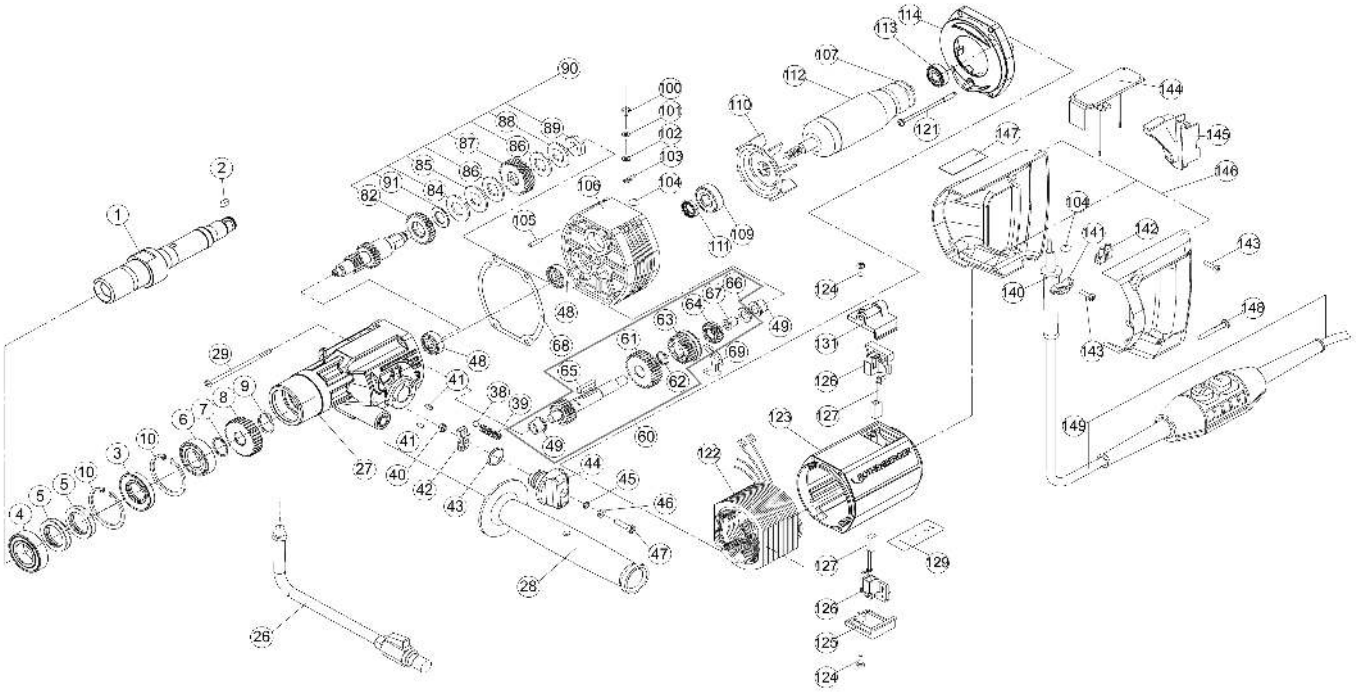

RODIADRILL 200

Stand: 11/23

No. FF40220

Pos.	Bezeichnung	Artikelnr.	Menge
1	Abtriebswelle	1500002118	1
2	Passfeder 5x5x10 DIN6885	FF56634	1
3	Wellendichtring 20x42x7 DIN3760	FF56774	1
4	Rillenkugellager 6005 2RS	N60052RS	2
5	Wellendichtring 25x40x7 DIN3760	FF56703	2
6	Rillenkugellager 6004 2RS	FF56705	1
7	Sprengring SW22	1500002096	1
8	Zahnrad 35Z	1500002125	1
9	Sicherungsring A16 DIN471 KD.	H98198	1
10	Sicherungsring J 42x1,75 DIN472	FF56704	2
26	Wasseranschluss kpl.	FF35301	1
27	Getriebegehäuse	1500002126	1
28	Handgriff PA-GF 210MMLG	FF56761	1
29	Linsenblechschraube 5x100	FF56715	4
38	Kugel 6 DIN5401	FF57075	1
39	Druckfeder 5x0,8x17,5 D-135	FF57074	1
40	Mutter M 5 DIN 985	H88518	1
41	Spannstift 3x6 DIN 1481 / ISO 8752	1300003081	2
42	Schalthebel	1500002098	1
43	O-Ring 17x2,65	FF57079	1
44	Schaltgriff	FF56797	1
45	O-Ring 4x2	FF57093	1
46	U-Scheibe M5 DIN125 galv	H98955	1
47	Zylinderschraube M5x20 DIN 912 vz.	H80615	1
48	Rillenkugellager 629	FF56726	2
49	Bundlager 10/14/18x10x2	1500002086	2
60	Vorgelegewelle II 17Z RD 200 kpl.	1500003524	1
61	Zahnrad 32Z	1500002094	1
62	Sprengring SW14	1500002084	1
63	Zahnrad 24Z	1500002092	1
64	Zahnrad 17Z	1500002081	1
65	Passfeder 5x5x36 DIN6885	1500002095	1
66	Passscheibe 10x16x1 GEH.	1500002088	1
67	Bundbuchse	1500002087	1
68	Flachdichtung	FF56734	1
69	Schaltkulisse	1500002091	1
82	Zahnrad 28Z	1500002080	1
84	Tellerfeder 31,5x16,3x1,75	1500002078	1
85	Druckscheibe	1500002151	1
86	Bremssegment	1500002150	2
87	Kupplungszahnrad 35Z	1500002119	1
88	Druckscheibe	1500002152	1
89	6-KT-Mutter M12x1	1500002153	1
90	Vorgelegewelle I kpl.	1500002120	1
91	Passscheibe 16/22x0,2 DIN988	FF56712	
91	Passscheibe 16/22x0,1 DIN988	FF56711	
100	I-6-KT-Schraube M4x6 DIN7984 galv.	FF57102	1
101	Federring A4 DIN127 galv.	FF57105	1
102	U-Scheibe M4 DIN433 galv.	FF57103	1
103	Schutzleiter	FF57104	1
104	Erdungszeichen gelb/grün PVC	FF57101	2
105	Zylinderstift 4x16 DIN7	FF56735	2
106	Motordeckel	1500002127	1
107	Isolierring	FF56741	1
109	Rillenkugellager 6201 2RS	FF56738	1
110	Lüfter	FF56739	1
111	Wellendichtring 12x21x4 DIN3760 VIA	1500002083	1
112	Anker 230V	1500002122	1
113	Rillenkugellager 6000 2RS	N60002RS	1
114	Luftleitring RD 200 neu	1500003518	1
121	Schraube EJOT Delta PT 4x90	1500003519	2
122	Feld 230V	1500002148	1
123	Motorgehäuse RD 200	1500002146	1
124	Schraube Ejot Delta PT 4,0 x 12 TorxPlus	FF56750	2
125	Kohlehalterdeckel	1500002147	1
126	Kohlehalter	FF56748	2
127	Kohlebürste	FF56747	2
129	Typenschild	1500002128	1
131	Kohlehalterdeckel mit Libelle RD 160/200	1500002130	1
140	Knickschutztülle	FF56752	1

RODIADRILL 200

Stand: 11/23

No. FF40220

Pos.	Bezeichnung	Artikelnr.	Menge
141	Kabelbrücke	FF56754	1
142	Anschlussklemme 1-P	FF57112	1
143	Schraube Ejot Delta PT 4 x 16 TorxPlus	FF56753	5
144	Elektronischer Regler	1500002123	1
145	Schalter	FF56759	1
146	Handgriff kpl.	FF56756	1
147	Hinweisschild Freihandbetrieb		1
148	Schraube Ejot Delta PT 5 x 40 TorxPlus	FF56757	4
149	Netzkabel EUR PRCD 230 V	1300006040	1

WICHTIG!

Um die Sicherheit und Zuverlässigkeit des Produktes zu erhalten, dürfen Reparaturen, Überholungs- und Einstellarbeiten nur von ROTHENBERGER Kelkheim oder autorisierten Service-Werkstätten ausgeführt werden. Verwenden Sie nur Original-Ersatzeile. Bestellen Sie Ihre Zubehör und Ersatzteile bei Ihrem Fachhändler oder nutzen Sie die Online Bestellplattform über RoService+. Bei Rückfragen stehen wir gerne zur Verfügung.

Tel. +49 6195 - 800 **8200**
Fax: +49 6195 - 800 **7491**
service@rothenberger.com