hansgrohe

AXOR Starck
Einhebel-Waschtischmischer 170 mit Pingriff und ohne Zugstange
Oberfläche: **Brushed Red Gold** Artikelnummer: **10123310**

Beschreibung

Merkmale

- besteht aus: Einhebel-Waschtischmischer, Ablaufgarnitur
- ComfortZone: 170
- Ausladung: 112 mm
- Auslaufhöhe: 165 mm
- Griffvariante: Pingriff
- Strahlart: Normalstrahl
- Maximale Durchflussmenge bei 3 bar: 5 l/min
- Keramikmischsystem
- unverschliessbare Ablaufgarnitur
- Geräuschgruppe: I
- Durchflussklasse: O
- SVGW 0503-4952

Artikeldetails

TEAM-Nr.	758474.235
Preis exkl. MwSt.	971.00 CHF

Technologie

Quick Clean · AirPower · EcoSmart · Comfort Zone

Zertifikate / Nachhaltigkeit

ENERG D/D A B C D E F G A

SVGW SSIGE

Produktabbildung

Maßzeichnung

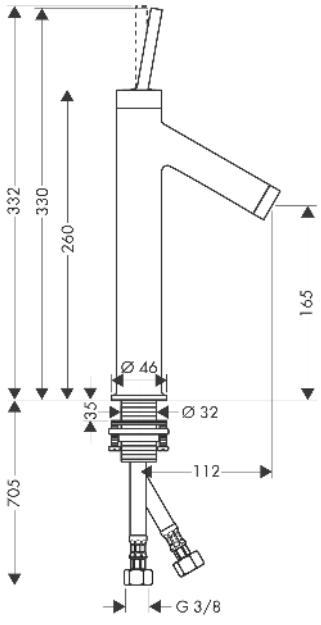
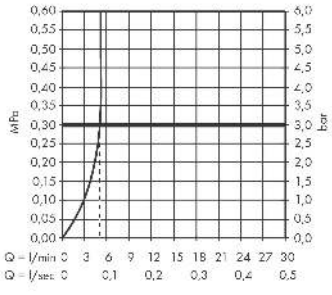
Durchflussdiagramm