AXOR Urquiola
2-Griff-Waschtischarmatur 120 mit Zugstangen- Ablaufgarnitur
Oberfläche: **Polished Red Gold** Artikelnummer: **11024300**

Beschreibung

Merkmale

- besteht aus: 2-Griff Waschtischarmatur, Ablaufgarnitur
- ComfortZone: 120
- Ausladung: 139 mm
- Auslaufhöhe: 120 mm
- Griffvariante: Bügelgriff
- Strahlart: Normalstrahl
- Maximale Durchflussmenge bei 3 bar: 5 l/min
- Keramikventile heiss/kalt 90°
- Zugstangen-Ablaufgarnitur G 1 ¼

Artikeldetails

TEAM-Nr.	757155.556
Preis exkl. MwSt.	1279.00 CHF

Technologie

Produktabbildung

Maßzeichnung

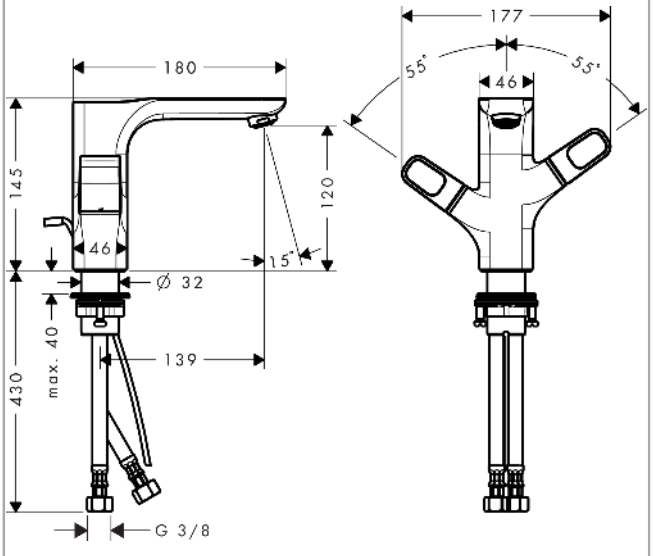
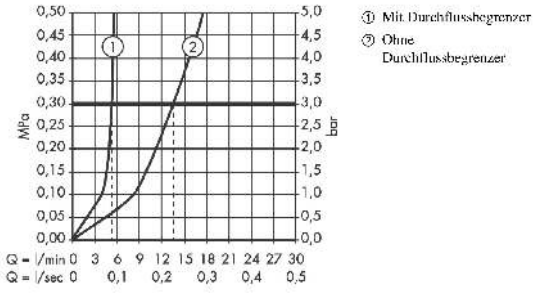
Durchflussdiagramm