Edition 11
31253380000 Waschtischunterbau

PRODUKT

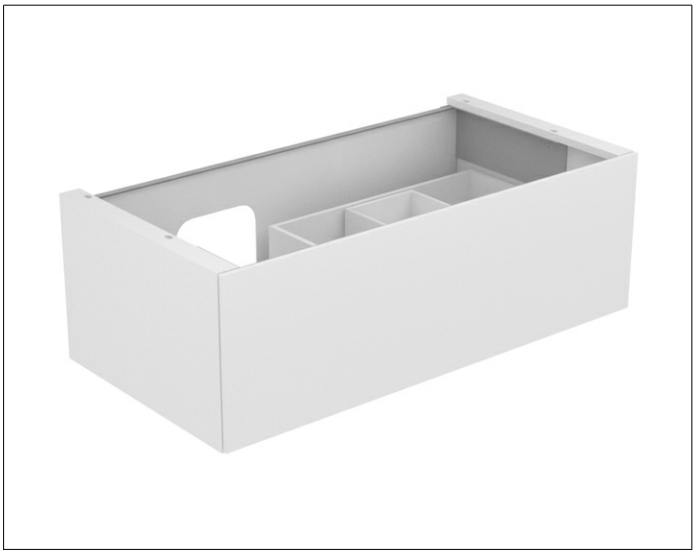

ZEICHNUNG

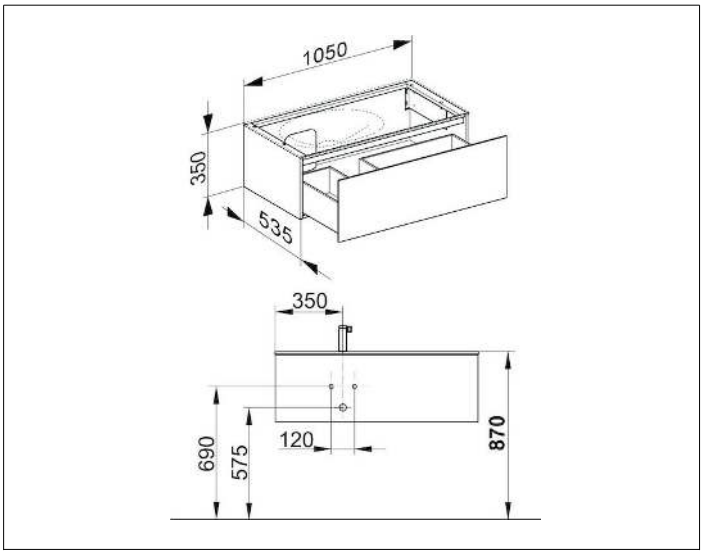

OBERFLÄCHE
weiß/weiß

ABMESSUNG
1050 x 350 x 535 mm