Edition 11

KEUCO

DE Montageanleitung

EN Mounting instruction

ES Instrucciones de instalación

FR Instructions d'installation

IT Istruzioni per l'installazione

NL Montagehandleiding

CS Návod k instalaci

PL Instrukcja montażu

RU Инструкция по монтажу

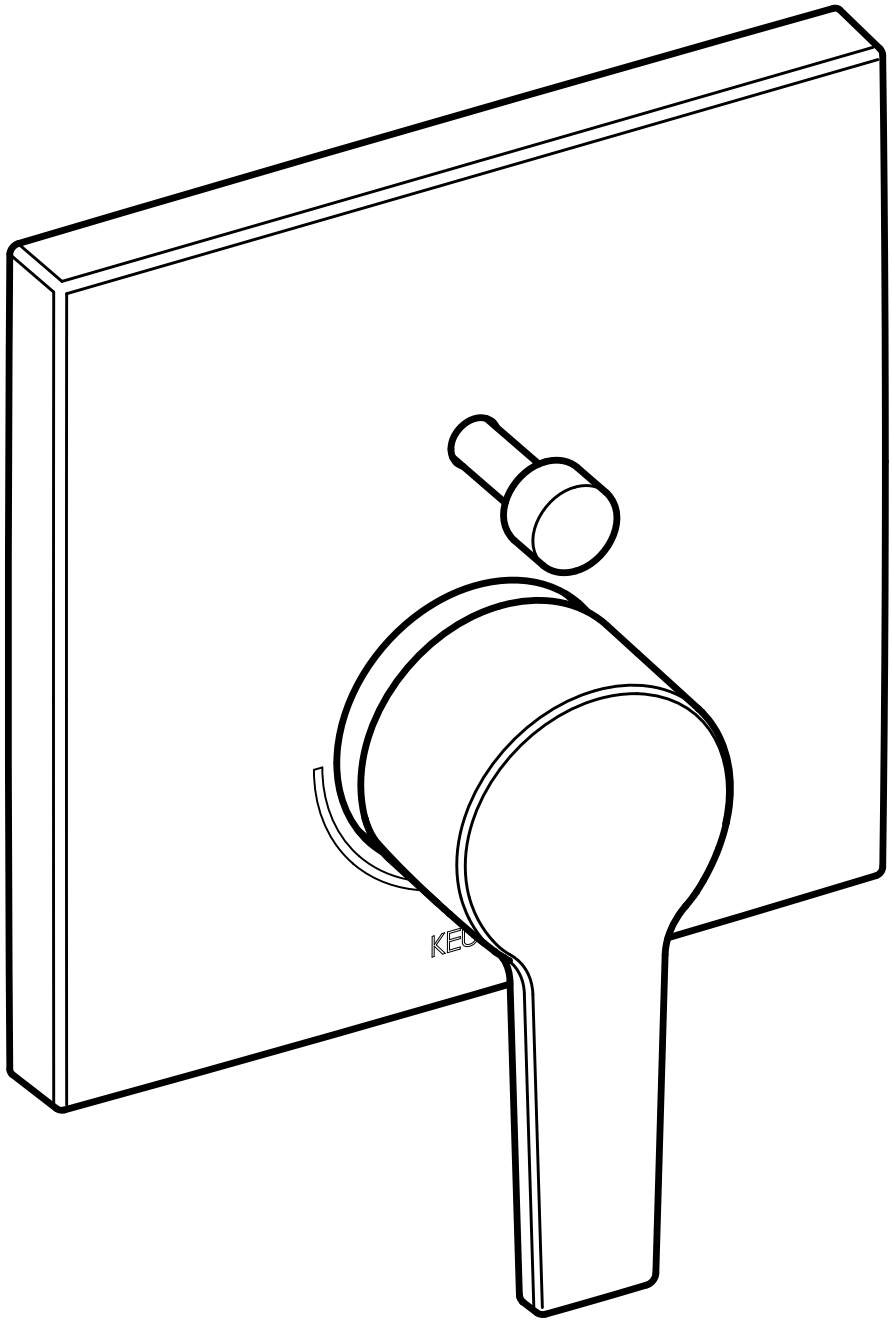

51172 010282
51172 020282
51172 030282
51172 040282
51172 050282
51172 120282
51172 130282

74603_000/11.2018

DE	Einbaumaße	FR	Dimensions de montage	CS	Montážní rozměry
EN	Mounting dimensions	IT	Dimensioni di montaggio	PL	Wymiary montażowe
ES	Dimensiones de montaje	NL	Montageafmetingen	RU	Установочные размеры

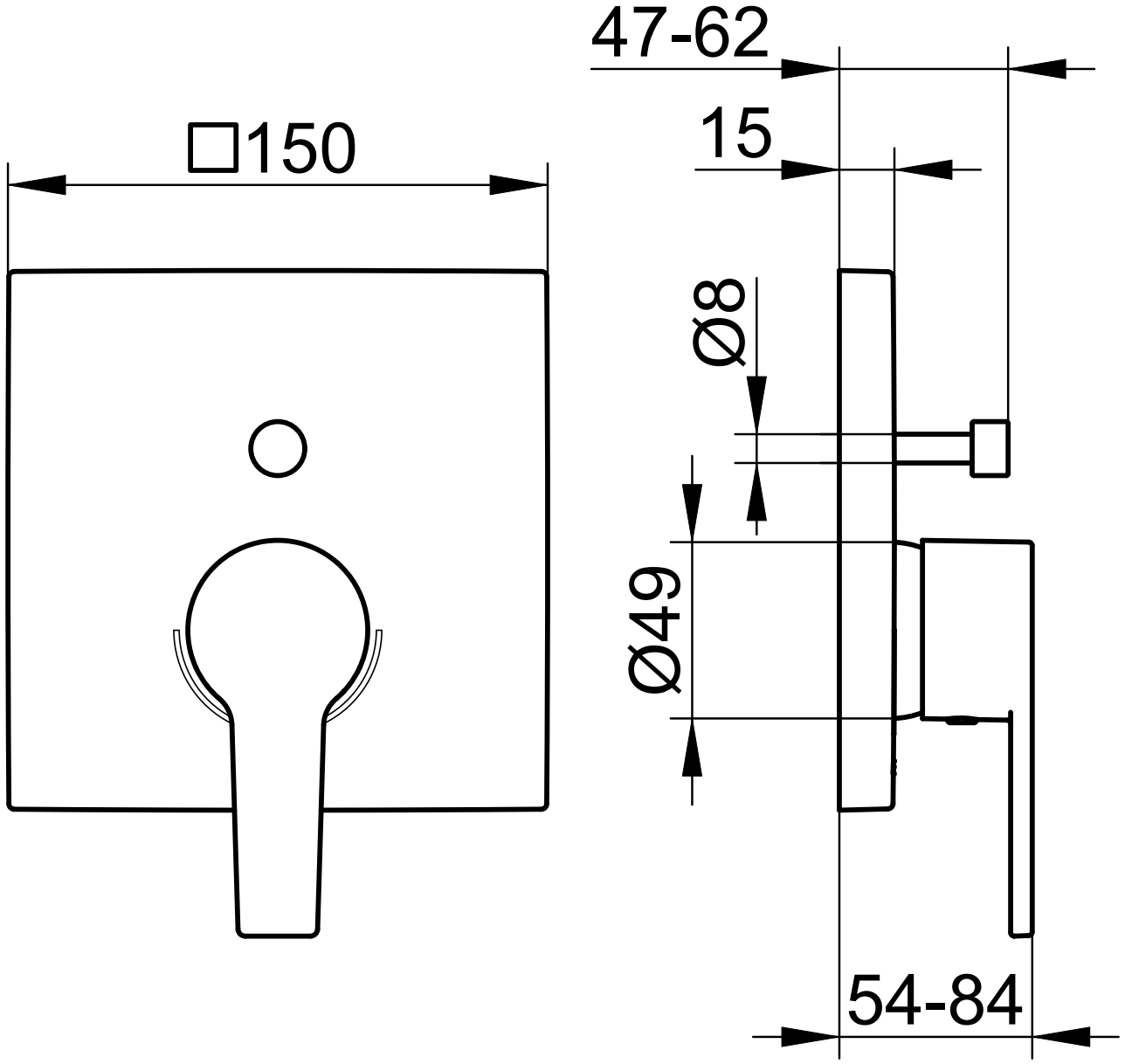

51172 XX0282

DE Wichtige Informationen, bitte unbedingt lesen!

Diese Anleitung ist für den Installateur zur Montage sowie für den Nutzer zur Bedienung und Wartung des Produktes. Bitte nach der Installation an den Nutzer zur Verwahrung weitergeben.

Symbole und Bedeutung

Achtung! Warnung vor Personen- oder Sachschaden.

Hinweis, Tipp oder Verweis

Korrekte Montage/Funktionsprüfung

Falsche Montage

Montagedetail beachten

Kaltwasser

Warmwasser

Wasserfluss

Kein Wasserfluss

Optional/Zubehör

Verwendungszweck

Einhebelmischer für die Verwendung in Badezimmer und WC.

Technische Daten

Durchfluss bei 3 bar Fließdruck

– Wanne:	ca. 31 l/min
– Brause:	ca. 29 l/min

Einbaumaße, siehe Seite 2.

Installation, siehe ab Bild 1 auf Seite 8.

Nur neutral vernetzendes Silikon verwenden.

Bedienung, siehe Bild 14 und 15 auf Seite 10

Temperaturbegrenzung, siehe Bild 16 und 17 auf Seite 10

Montage in umgekehrter Reihenfolge.

Wartung, siehe Bild 18 auf Seite 10

Montage in umgekehrter Reihenfolge.

Ersatzteile mit Bestellnummern, siehe Seite 11.

Hinweise zur Gewährleistung und Pflege sind dem beiliegendem **Pflege- und Garantiepass** zu entnehmen.

EN Important information, please read!

These instructions are for both the installer for installation and the user for operation and maintenance of the product. After installation, please hand them over to the user to keep.

Symbols and explanations

Attention! Warning against bodily injury or damage to property.

Note, tip or reference

Correct installation/test of functionality

Incorrect installation

Observe installation details

Cold water

Hot water

Water flow

No water flow

Optional/accessories

Intended use

Single lever mixer tap for use in bathrooms and WCs.

Technical specifications

Flow at 3 bar pressure

– Bath tub:	approx. 31 l/min
– Shower:	approx. 29 l/min

Installation dimensions, refer to page 2

Installation, refer to picture 1 on page 8

Use only neutrally netting silicone.

Operation, refer to picture 14 and 15 on page 10

Temperature controll, refer to picture 16 and 17 on page 10

Assemble in reverse order.

Servicing, refer to picture 18 on page 10

Assemble in reverse order.

For spare parts with order numbers, refer to page 11.

For warranty and care information please refer to the attached **warranty and care instructions**.

ES ¡Información importante de lectura obligatoria!

Este manual está dirigido al instalador para el montaje, así como al usuario para el manejo y mantenimiento del producto. Por favor, después de la instalación, este manual se debe entregar al usuario para que lo conserve.

Símbolos y significado

¡Atención! Advertencia de daños personales o materiales.

Indicación, consejo o referencia

Montaje/comprobación de funcionamiento correctos

Montaje erróneo

Observar el detalle de montaje

Agua fría

Agua caliente

Flujo de agua

Ningún flujo de agua

Opcional/Accesorios

Uso previsto

Mezclador monomando para la utilización en el baño y en el WC.

Datos técnicos

Paso con una presión de caudal de 3 bares

– Bañera:	env. 31 l/mn
– Ducha:	env. 29 l/mn

Medidas de montaje, véase página 2

Instalación, véase imagen 1 en la página 8

Utilizar exclusivamente silicona de reticulación neutra.

Manejo, véase imagen 14 y 15 en la página 10

Limitador de temperaturay, véase imágenes 16 en 17 en la página 10

El montaje se efectúa en el orden inverso.

Mantenimiento, véase imágenes 18 en la página 10

El montaje se efectúa en el orden inverso.

Piezas de recambio con números de pedido, véase página 11.

En el pasaporte de mantenimiento y garantía adjunto encontrará indicaciones sobre **la garantía y el mantenimiento**.

FR Informations importantes, à lire impérativement!

Ces instructions sont destinées à l'installateur, pour effectuer le montage, et pour l'utilisateur, pour utiliser le produit et procéder à sa maintenance. Après l'installation, veuillez remettre ces instructions à l'utilisateur pour qu'il les conserve.

Symboles et leur signification

Attention ! Mise en garde contre les dégâts de personnes et les dégâts matériels.

Remarque, conseil ou renvoi

Montage correct/contrôle fonctionnel

Montage incorrect

Respecter le détail de montage

Eau froide

Eau chaude

Débit d'eau

Pas de débit d'eau

Option/accessoires

Domaine d'utilisation

Mitigeur monocommande pour utilisation dans la salle de bains et les WC.

Caractéristiques techniques

Débit à une pression d'écoulement de 3 bar

– Baignoire:	aprox. 31 l/min
– Douche:	aprox. 29 l/min

Cotes d'encombrement, voir page 2

Installation, voir figure 1 à la page 8

N'utiliser que du silicone à réticulation neutre.

Utilisation, voir figure 14 et 15 à la page 10

Limitateur de température, voir figures 16 et 17, page 10

Le montage s'effectue dans l'ordre inverse de la dépose.

Maintenance, voir figure 18 à la page 10

Le montage s'effectue dans l'ordre inverse de la dépose.

Pièces de rechange avec numéros de commande, voir page 11.

Les consignes relatives à la garantie et à l'entretien figurent sur la carte **d'entretien et de garantie** jointe.

IT Informazioni importanti! Assicurarsi di leggerle!

Il presente manuale è indirizzato agli installatori per il montaggio nonché agli utilizzatori per l'uso e la manutenzione del prodotto. Consegnarlo all'utilizzatore dopo l'installazione affinché lo custodisca.

Simboli e significato

Attenzione! Pericolo di lesioni o danni materiali.

Avvertenza, consiglio o rimando

Montaggio corretto/verifica del funzionamento

Montaggio errato

Prestare attenzione al dettaglio di montaggio

Acqua fredda

Acqua calda

Flusso d'acqua

Nessun flusso d'acqua

Opzionale/accessorio

Scopo d'uso

Miscelatore monocomando per l'utilizzo in bagno e WC.

Dati tecnici

Portata con pressione di flusso di 3 bar:

– Vascia	circa 31 l/min
– Doccia	circa 29 l/min

Ingombro, vedi pagina 2

Installazione, vedi dalla figura 1 a pagina 8

Utilizzare solo silicone neutro.

Uso, vedi figura 14 e 15 a pagina 10

Dischi di tenuta in ceramica limitatore di temperatura, vedi figura 16 e 17 a pagina 10

Eseguire il montaggio in ordine inverso.

Manutenzione, vedi figura 18 a pagina 10

Eseguire il montaggio in ordine inverso.

Ricambi con numero d'ordine, vedi pagina 11.

Indicazioni relative alla garanzia e al trattamento vanno desunte dalla **scheda allegata**.

NL Belangrijke informatie, zorgvuldig doorlezen!

Deze handleiding is bestemd voor zowel de installateur voor de montage alsook voor de gebruiker voor het gebruik en het onderhoud van het product. Gelieve na de installatie door te geven aan de gebruiker om te bewaren.

Symbolen en betekenis

Opgepast! Gevaar voor letsel of schade.

Opmerking, tip of referentie

Correcte montage/werkingstest

Verkeerde montage

Montagedetails in acht nemen

Koud water

Heet water

Waterstroom

Geen waterstroom

Optioneel/toebehoren

Bestemd gebruik

Eenhendelmengkraan voor gebruik in badkamer en wc.

Technische gegevens

Doorstroming bij 3 bar stromingsdruk:

– Bad	ca. 31 l/min
– Douche	ca. 29 l/min

Inbouwafmetingen, zie pagina 2

Installatie, zie vanaf afbeelding 1 op pagina 8

Uitsluitend neutraal vernette siliconen gebruiken.

Gebruik, zie afbeelding 14 en 15 op pagina 10

Temperatuurbegrenzer, zie afbeelding 16 en 17 op pagina 10

Montage in omgekeerde volgorde.

Onderhoud, zie afbeelding 18 op pagina 10

Montage in omgekeerde volgorde.

Wisselstukken met bestelnummers, zie pagina 11.

Instructies voor de waarborg en het onderhoud vindt u in de meegeleverde **Onderhouds- en garantiekaart**.

CS Důležité informace, přečtěte si prosím pozorně!

Tento návod slouží instalatérům při montáži a uživatelům při obsluze a údržbě produktu. Po nainstalování ho předejte uživateli, aby si ho mohl uschovat.

Symboly a význam

Pozor! Výstraha před zraněním a věcnými škodami.

Upozornění, tip nebo odkaz

Správná montáž / kontrola funkčnosti

Nesprávná montáž

Při montáži dbejte na tento detail

Studená voda

Teplá voda

Průtok vody

Žádný průtok vody

Volitelná výbava / příslušenství

Účel použití

Páková směšovací armatura pro použití v koupelnách a WC.

Technické údaje

Průtok při průtokovém tlaku 3 bary

– Vanové:	cca. 31 l/min
– Sprchové:	cca. 29 l/min

Montážní rozměry viz strana 2

Instalace viz obrázek 1 na straně 8

Používejte pouze neutrální silikon.

Obsluha viz obrázek 14 a 15 na straně 10

Teplotní zarážkou a průtok omezen viz snímky 16 a 17 na straně 10

Montáž probíhá v obráceném pořadí.

Údržba, viz snímky 18 na straně 10

Montáž probíhá v obráceném pořadí.

Náhradní díly s objednacími čísly viz strany 11

Pokyny týkající se záruky a péče najdete v přiloženém **Návodu k údržbě a záručním listu**.

PL Ważne informacje, proszę przeczytać uważnie!

Instrukcja przeznaczona jest dla instalatora, zapewniając pomoc w zakresie montażu oraz dla użytkownika, informując go o sposobie obsługi i konserwacji produktu. Po instalacji należy przekazać instrukcję użytkownikowi, aby ją u siebie przechowywał.

Symbole i znaczenie

Uwaga! Ostrzeżenie przed szkodami osobowymi i materialnymi.

Informacja, dobra rada lub odsyłacz

Właściwy montaż / kontrola funkcjonowania

Niewłaściwy montaż

Należy stosować się do danych, dotyczących montażu

Woda zimna

Woda gorąca

Strumień wody

Brak strumienia wody

Opcje / Osprzęt

Przeznaczenie

Bateria jednouchwytowa do stosowania w łazience i WC.

Dane techniczne

Przepływ w przypadku ciśnienia hydraulicznego 3 bar

– Wannowy:	około 31 l/min
– Prysznicowy:	około 29 l/min

Wymiary zabudowy, patrz strona 2

Instalacja, patrz rys. 1 na stronie 8

Należy wykorzystywać wyłącznie silikon, ulegający naturalnemu usieciowaniu.

Obsługa, patrz rys. 14 i15 na stronie 10

Kontroli temperatury i ograniczenie przepływu, patrz rys. 16 i 17 na stronie 10

Montaż w odwrotnej kolejności.

Konserwacja, patrz rys. 18 na stronie 10

Montaż w odwrotnej kolejności.

Części zamienne z numerami zamówienia, patrz strona 11.

Informacje dotyczące gwarancji dostępne są w dołączonej **karcie pielęgnacyjno-gwarancyjnej**.

Данная инструкция содержит указания по монтажу изделия для слесаря-сантехника и указания по эксплуатации и техническому обслуживанию изделия для пользователя. После установки передайте инструкцию пользователю.

Символы и их значение

Внимание! Опасность физического и материального ущерба.

Указание, совет или ссылка

Правильный монтаж / проверка работоспособности

Неправильный монтаж

Важная информация по монтажу

Холодная вода

Горячая вода

Водный поток

Нет водного потока

Опция/принадлежность

Назначение

Однорычажный смеситель для использования в ванной комнате и туалете.

Технические характеристики

Пропускная способность при давлении потока в 3 бар

– ванна:	около 31 л/мин
– душ:	около 29 л/мин

Монтажные размеры, см. стр. 2

Установка, см. рис. 1 на стр. 8

Использовать только силикон нейтрального сшивания.

Эксплуатация, см. рис. 14 и 15 на стр. 10

Поток ограничен, см. Рисунок 16 и 17 на стр. 10

Монтаж производится в обратной последовательности.

Техническое обслуживание, см. Рисунок 18 на стр. 10

Монтаж производится в обратной последовательности.

Запасные части с номерами для заказа, см. стр. 11.

Информацию о гарантии и указания по уходу см. в прилагаемом **паспорте по уходу и гарантийному обслуживанию**.

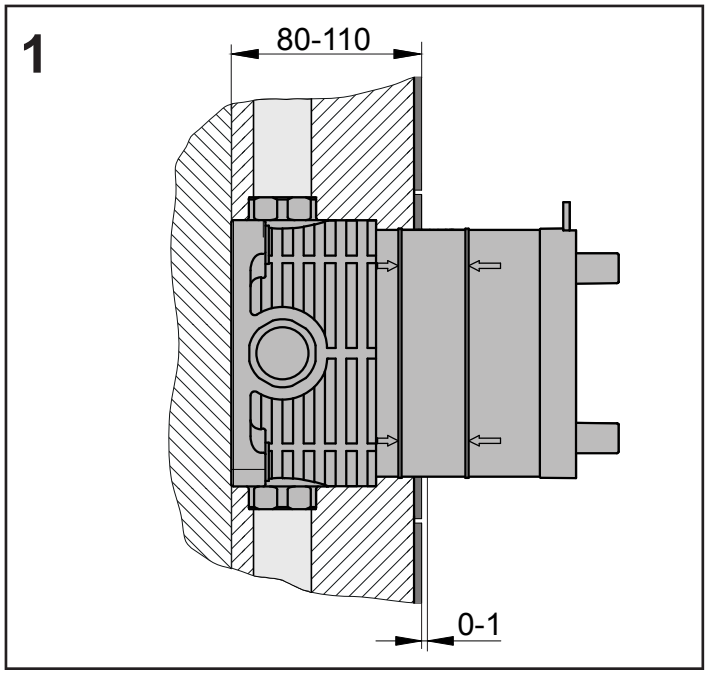
1
80-110
0-1

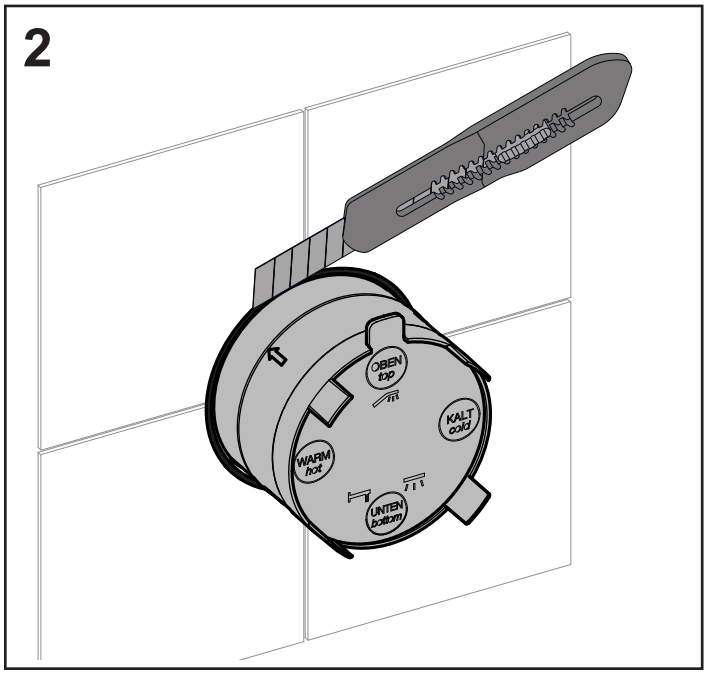
2
OBEN
top
KALT
cold
WARM
hot
UNTEN
bottom

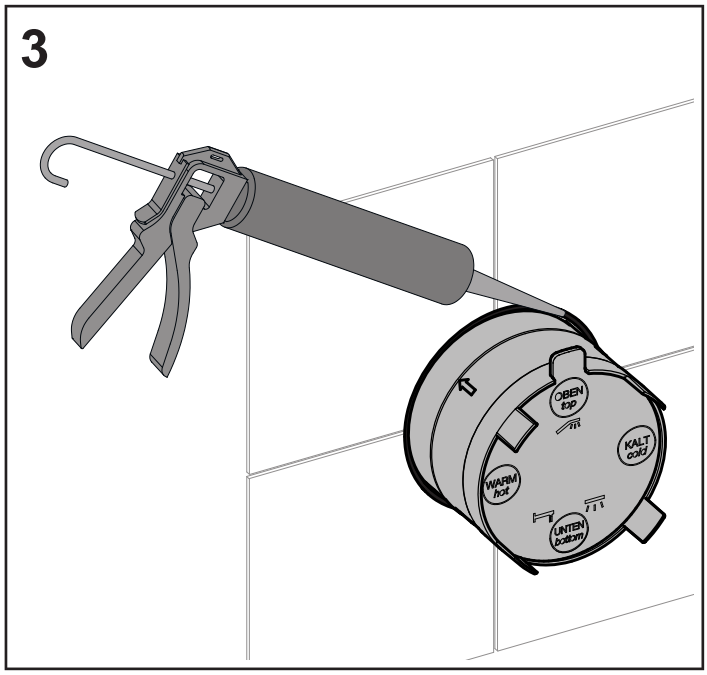
3
OBEN
top
KALT
cold
WARM
hot
UNTEN
bottom

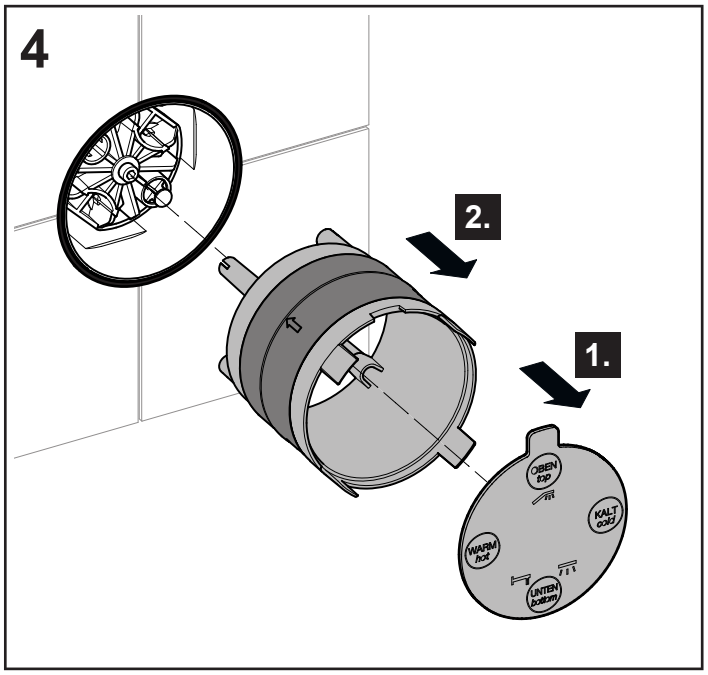
4
2.
1.
OBEN
top
KALT
cold
WARM
hot
UNTEN
bottom

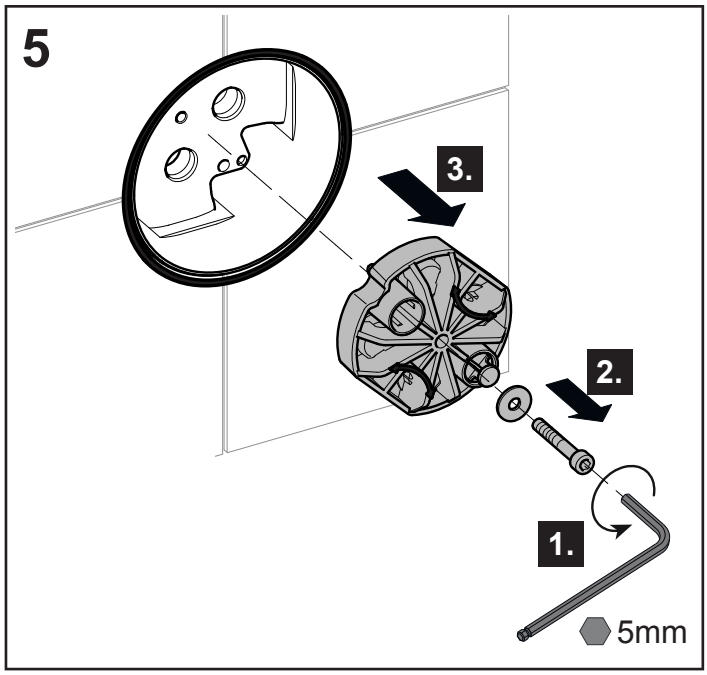
5
3.
2.
1.
5mm

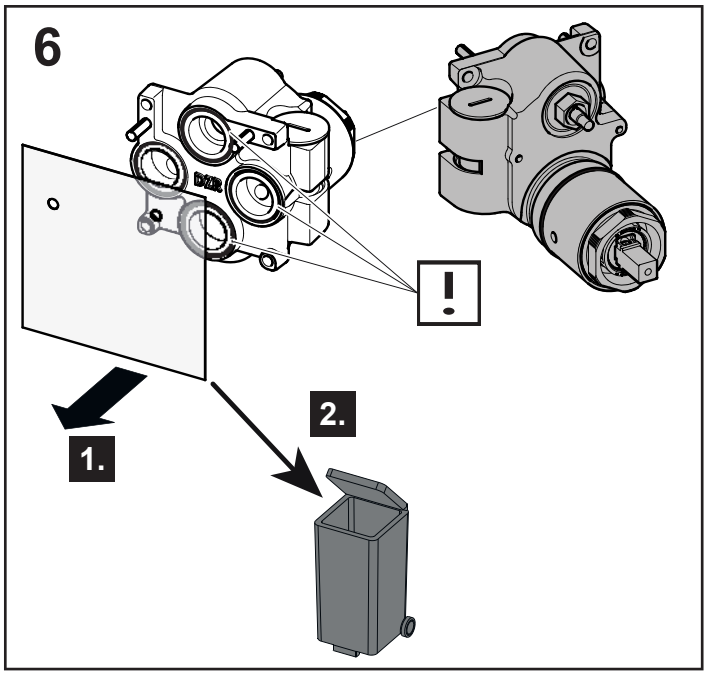
6
!
1.
2.

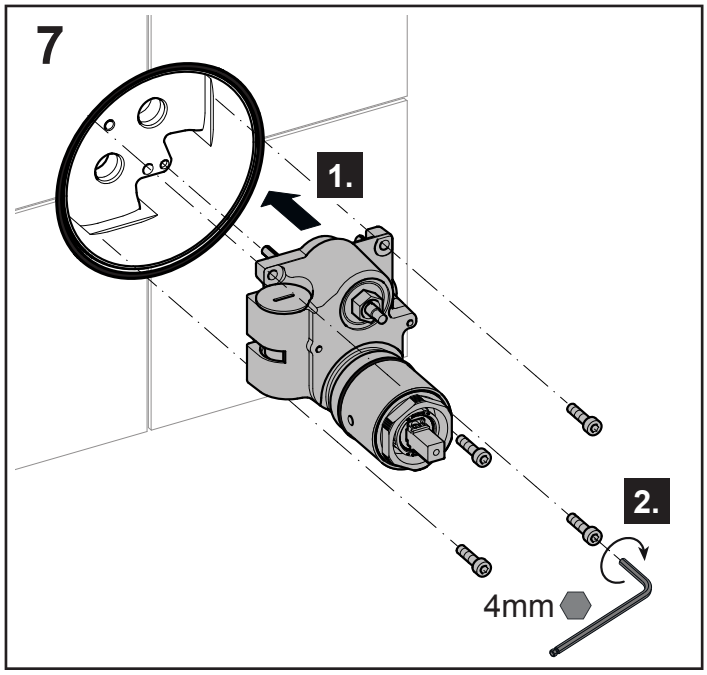
7
1.
2.
4mm

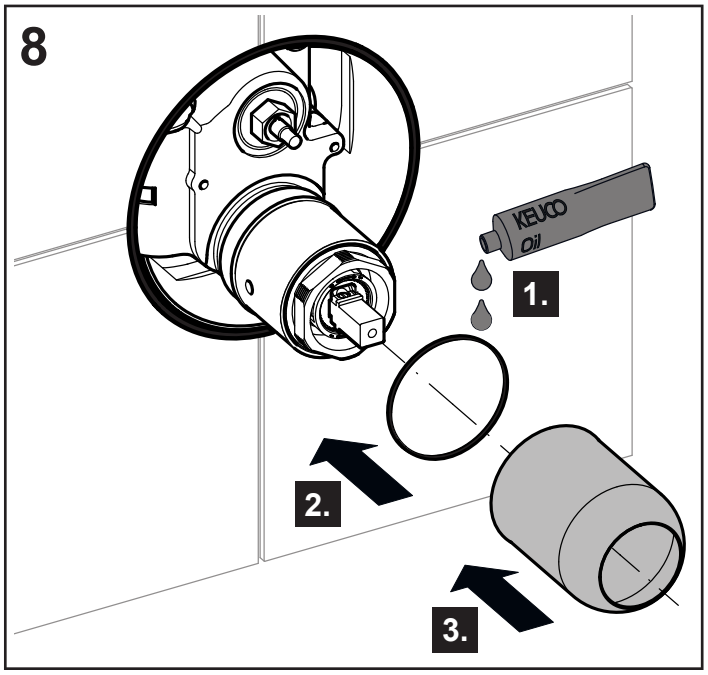
8
KEUCO
Oil
1.
2.
3.

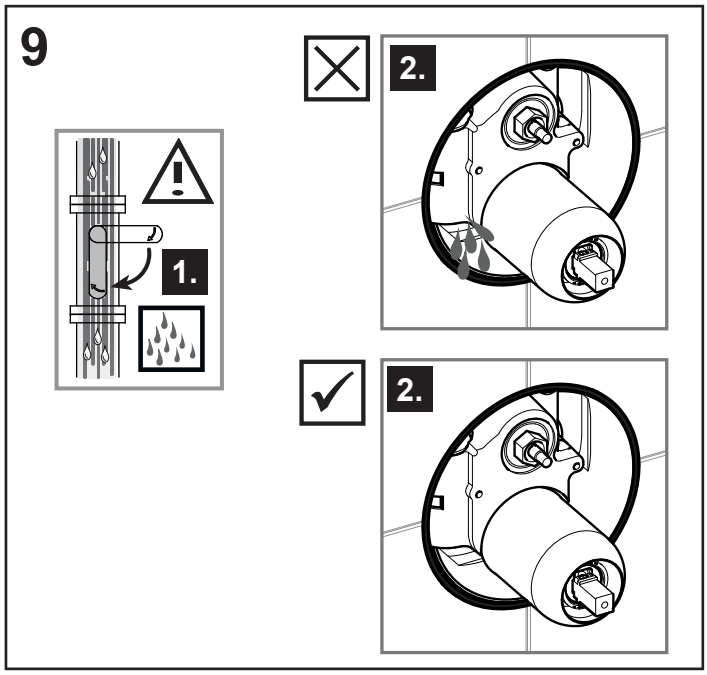
9
1.
2.
2.

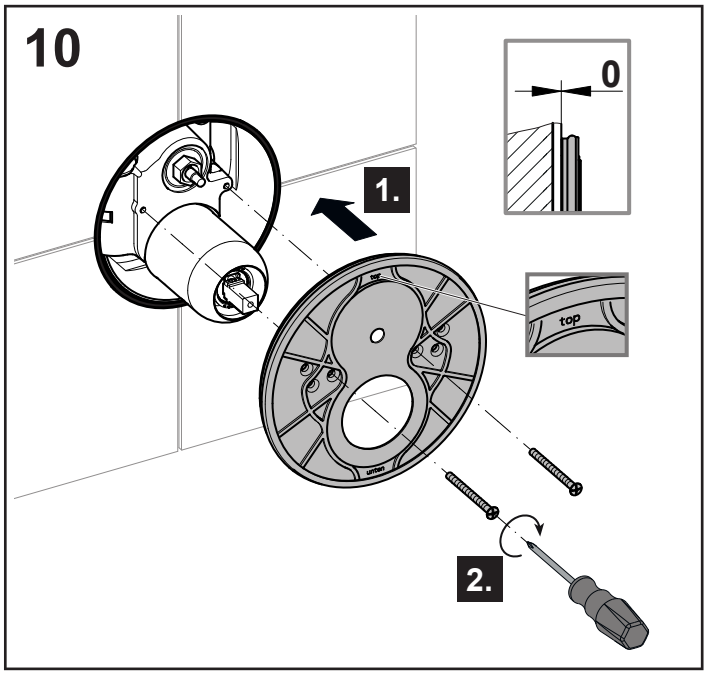
10
0
1.
top
top
2.

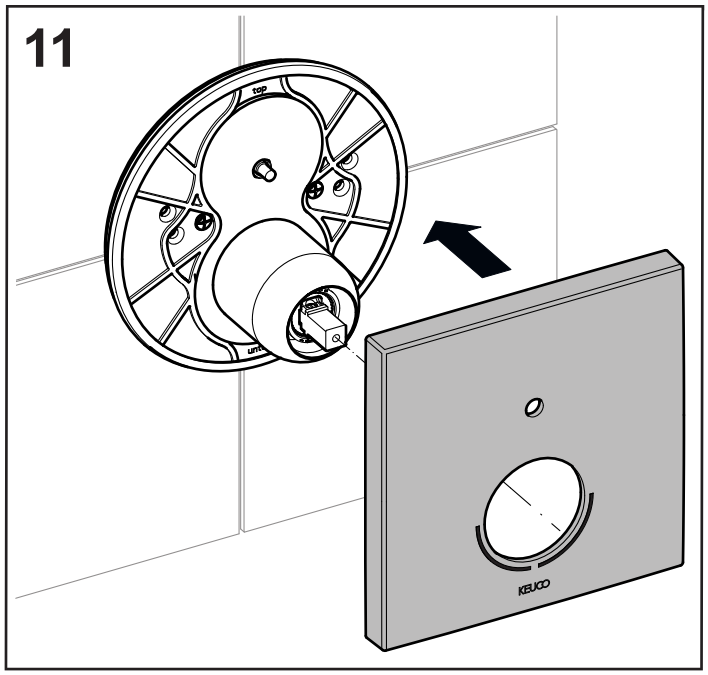
11
top
KEUCO

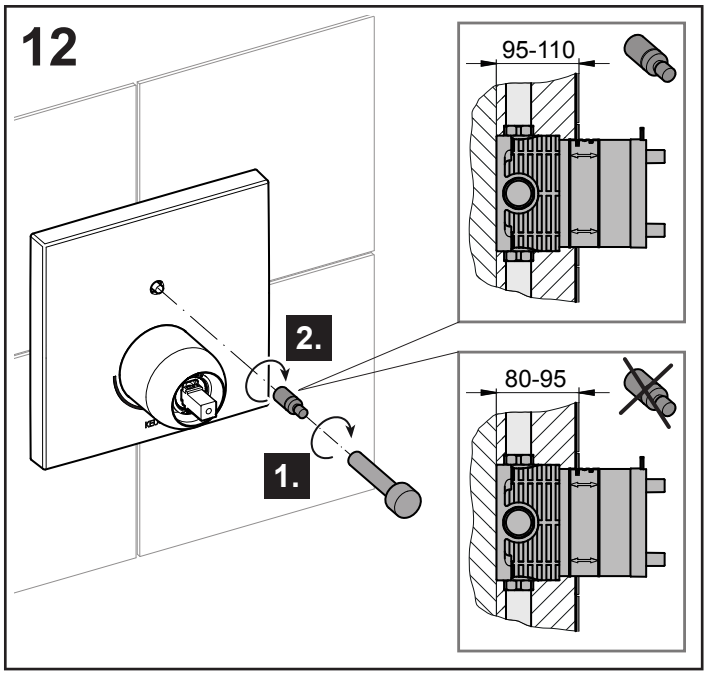
12
95-110
2.
1.
80-95

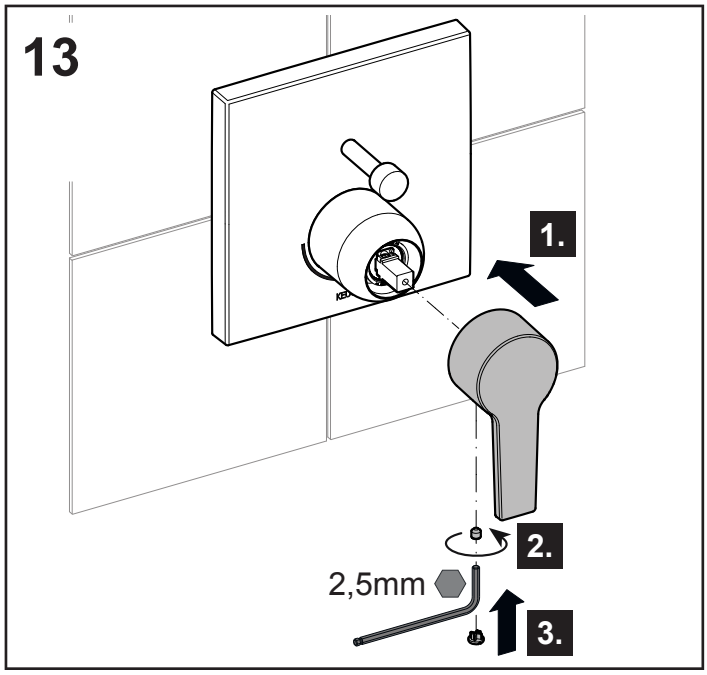
13
1.
2.
2,5mm
3.

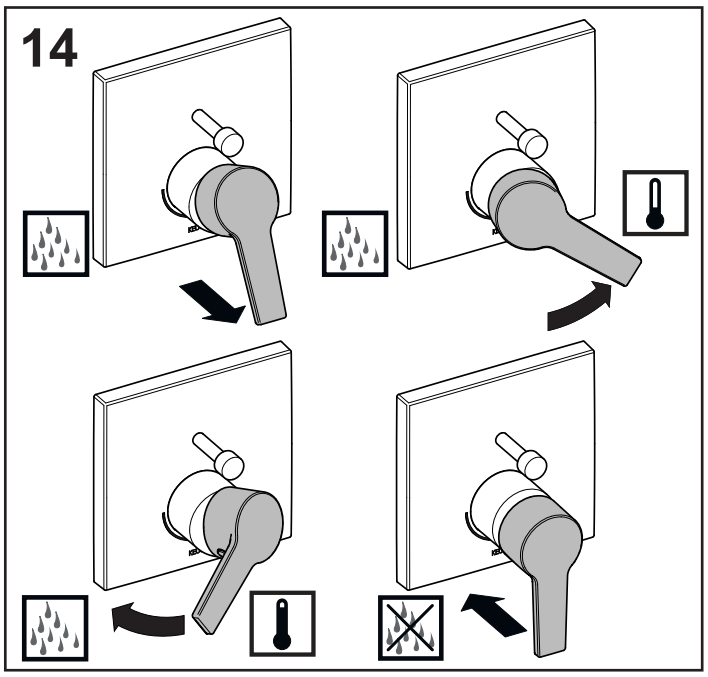
14

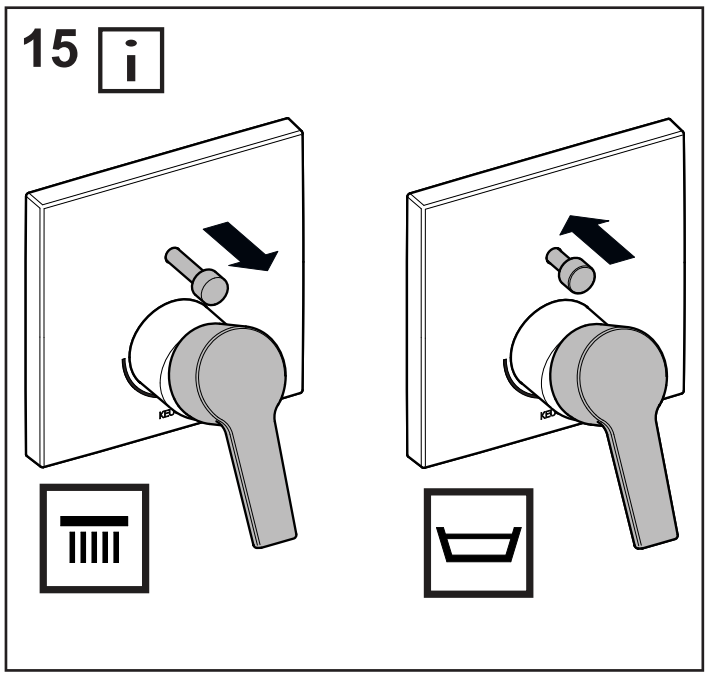
15

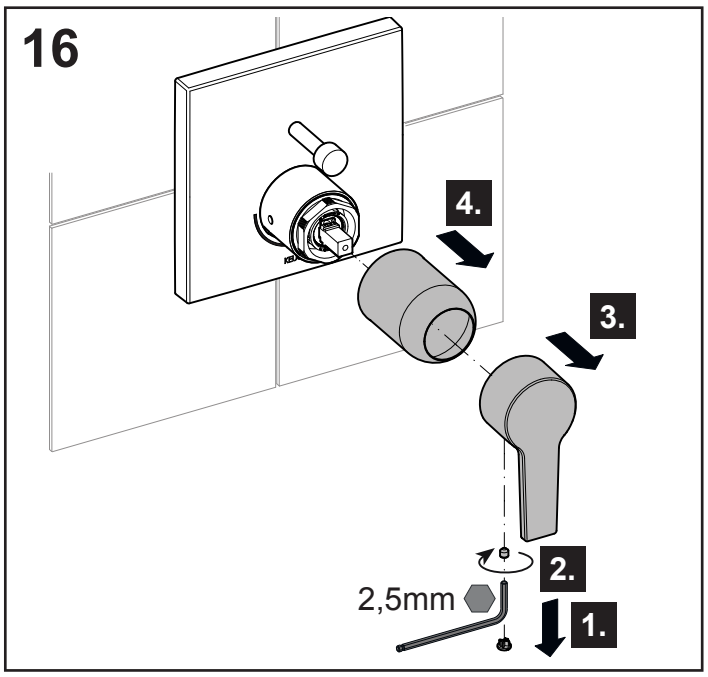
16
4.
3.
2.
2,5mm
1.

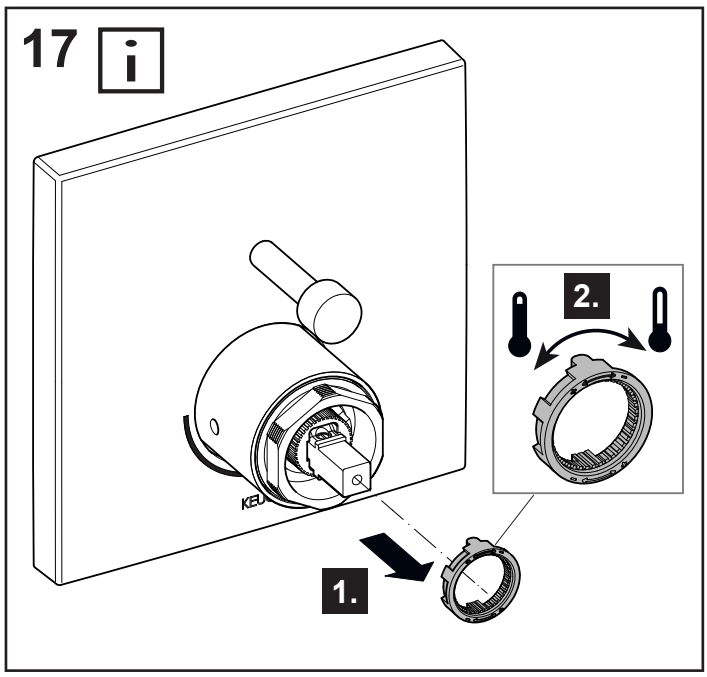
17
2.
1.

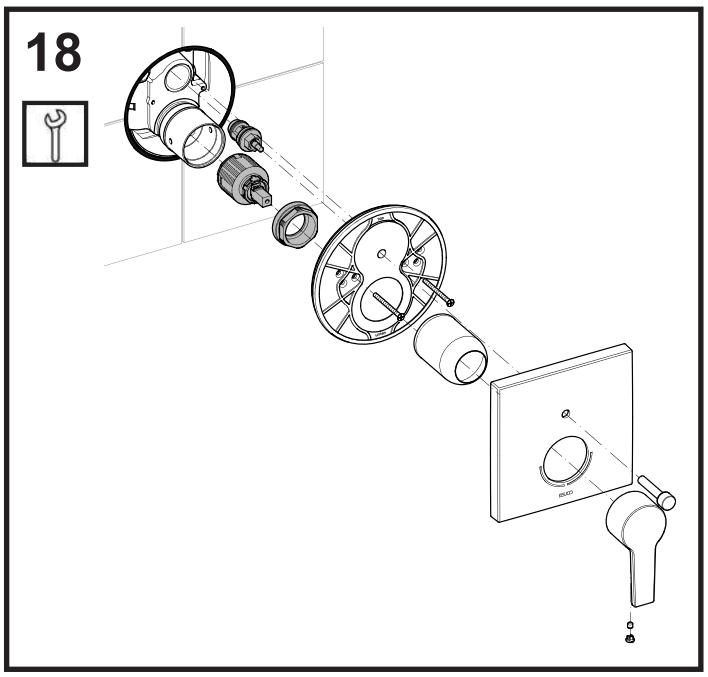
18

DE	**Ersatzteile**	**FR**	**Liste de pièces**	**CS**	**Sada náhradních**
EN	**Spare parts**	**IT**	**Elenco delle parti**	**PL**	**Zestaw części**
ES	**Piezas de recambio**	**NL**	**Onderdelen**	**RU**	**Запчасти**

51172 XX0282

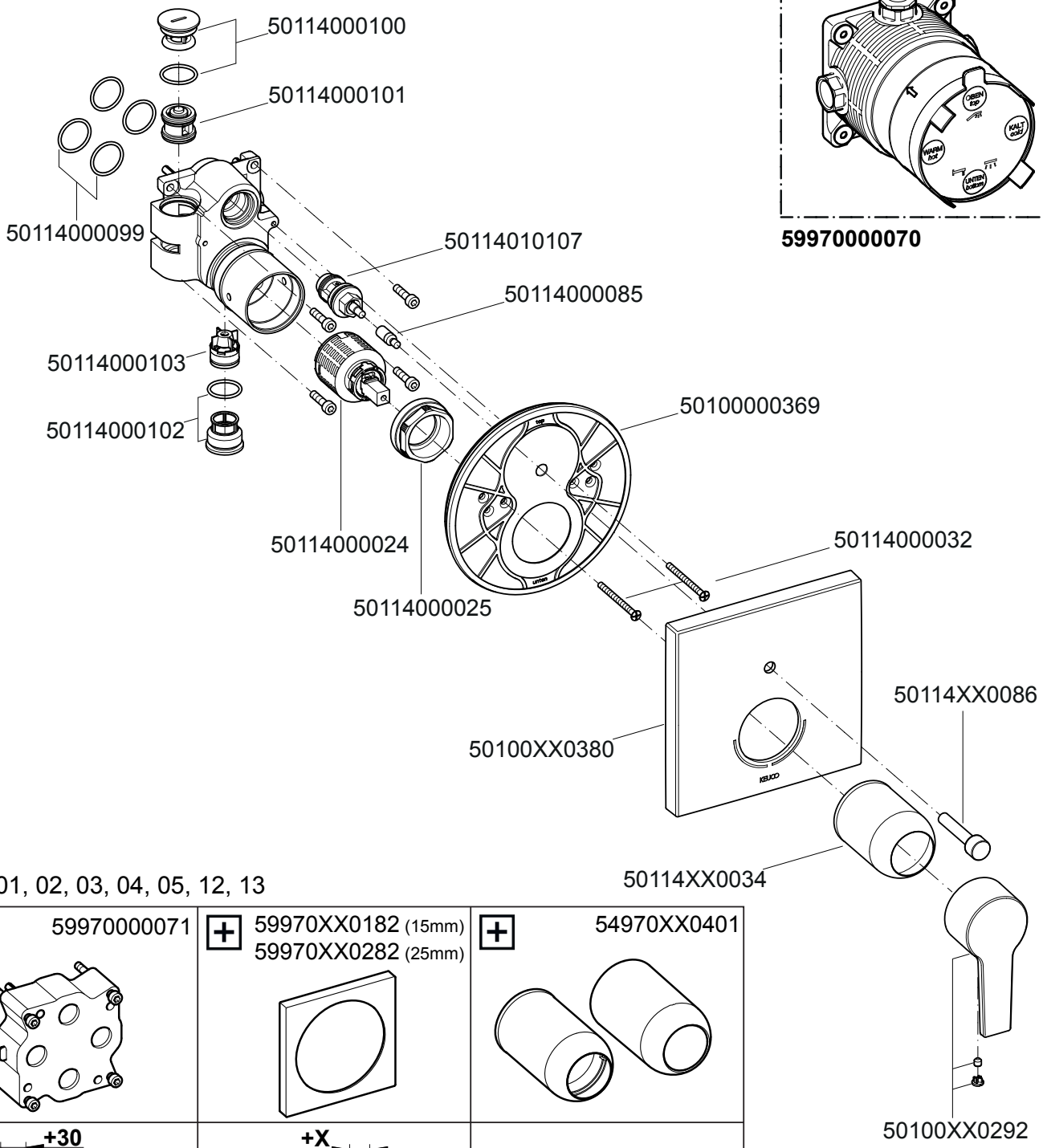

XX = 01, 02, 03, 04, 05, 12, 13

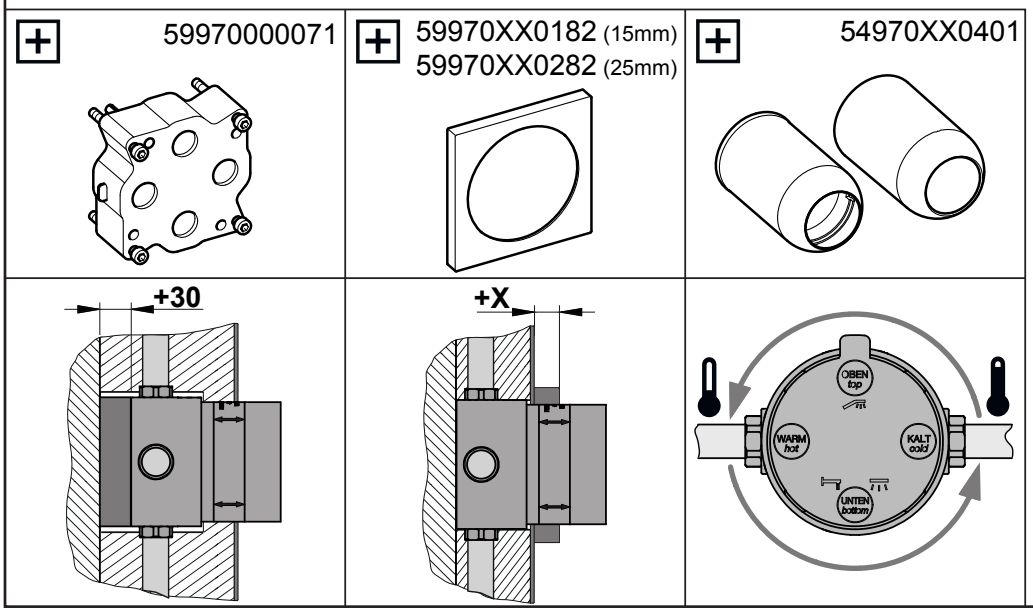

KEUCO

DE

KEUCO GmbH Co. KG
Oesestraße 36
D-58675 Hemer
Telefon: +49 2372 904-0
E-Mail: info@keuco.de

AT

KEUCO GmbH
Söllheimerstraße 16
Objekt 6c
A-5020 Salzburg
Telefon: +43 662 4540560
E-Mail: office@keuco.at

CH

KEUCO AG
Winkelweg 3
CH-5702 Niederlenz
Telefon: +41 62 8880020
E-Mail: info@keuco.ch

EN

KEUCO UK Ltd
Amersham House
Mill Street
GB-Berkhamsted HP4 2DT
Phone: +44 10442865220
E-Mail: admin@keuco.co.uk

FR

KEUCO SARL
5, Rue du Martelberg
F-67700 Monswiller
Téléphone: +33 3 88700200
E-Mail: bureau@keuco.fr

NL

KEUCO GmbH Co. KG
Kantoor Nederland
Postbus 1286
5004 BG Tilburg
Telefoon: +31 88 6 333 999
E-Mail: info@keuco.nl

RU

KEUCO GmbH Co. KG
Представительство в России
Космодамианская набережная ,
дом 4 / 22, корпус Б
115035 Москва
Электронная почта:
mikhail.komendantov@keuco.com

US

KEUCO Management Inc.
3675 Crestwood Parkway NW,
Suite 222
Duluth, GA 30096
Phone: +1 877 281 8260
E-Mail: office-usa@keuco.com