Technische Daten/ Technical Data

KLUDI OBJEKTA
Spültisch-Wand-Armatur
DN 15

Artikel- Nr.: 328820575

Oberfläche:
05 chrom

Artikeltext
Hersteller KLUDI GmbH & Co. KG
Typ: KLUDI OBJEKTA
Spültisch-Wand-Armatur
Artikel- Nr.: 328820575

Spültisch-Armatur
Einhebelmischer
Wandmontage
geschlossener Hebel, Metall
Strahlregler M24
Keramik-Kartusche mit Heißwasserbegrenzung
Durchflussmenge bei 3 bar 12 l/min.
schwenkbarer oder arretierbarer Auslauf
S-Anschlüsse G1/2 x G3/4

Produktabbildung/ Product picture



Maßzeichnung/ Dimensional drawing

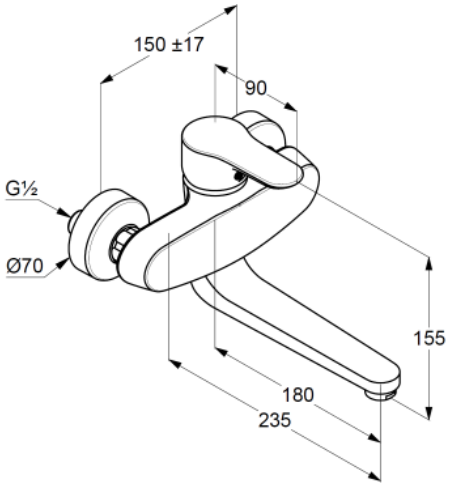

Durchfluss/ Flow rate

