Talis E
Einhebel-Waschtischmischer Unterputz für Wandmontage mit Auslauf 22,5 cm
Oberfläche: **Chrom** Artikelnummer: **71734000**



Beschreibung

Merkmale

- besteht aus: Einhebel-Waschtischmischer Unterputz für Wandmontage, Ablaufgarnitur
- Ausladung: 225 mm
- Griffvariante: Hebel
- Strahlart: Normalstrahl
- Maximale Durchflussmenge bei 3 bar: 5 l/min
- Keramikmischsystem
- Temperaturbegrenzung einstellbar
- unverschliessbare Ablaufgarnitur
- Material Ablaufventil: Metall
- Griff rechts oder links positionierbar, abhängig von der Installation des Grundkörpers
- Geräuschgruppe: I*
- P-IX 28953/IO

Artikeldetails

ST-Nr.	6416 962.501
TEAM-Nr.	757791.501
Preis exkl. MwSt.	273.00 CHF

Technologie

Quick Clean · AirPower · EcoSmart

Designpreise

Innovative Architecture · iF Design Award 2020 · German Design Award Winner 2021

Zertifikate / Nachhaltigkeit

Energie A · EPD Third-Party Verified

Produktabbildung



Maßzeichnung

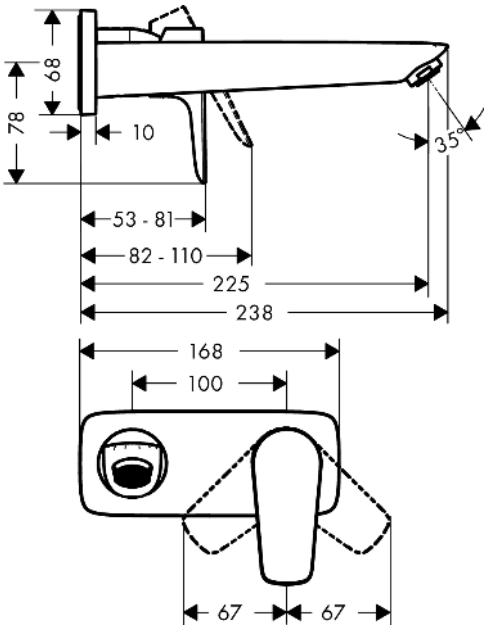

Talis E
Einhebel-Waschtischmischer Unterputz für Wandmontage mit Auslauf 22,5 cm
Oberfläche: **Chrom** Artikelnummer: **71734000**



Durchflussdiagramm

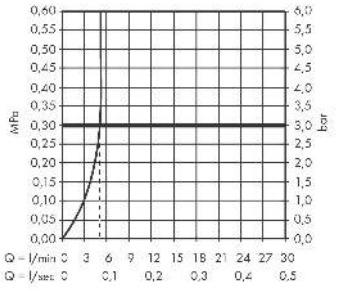

Talis E
Einhebel-Waschtischmischer Unterputz für Wandmontage mit Auslauf 22,5 cm
Oberfläche: **Chrom** Artikelnummer: **71734000**



Einbaubeispiel

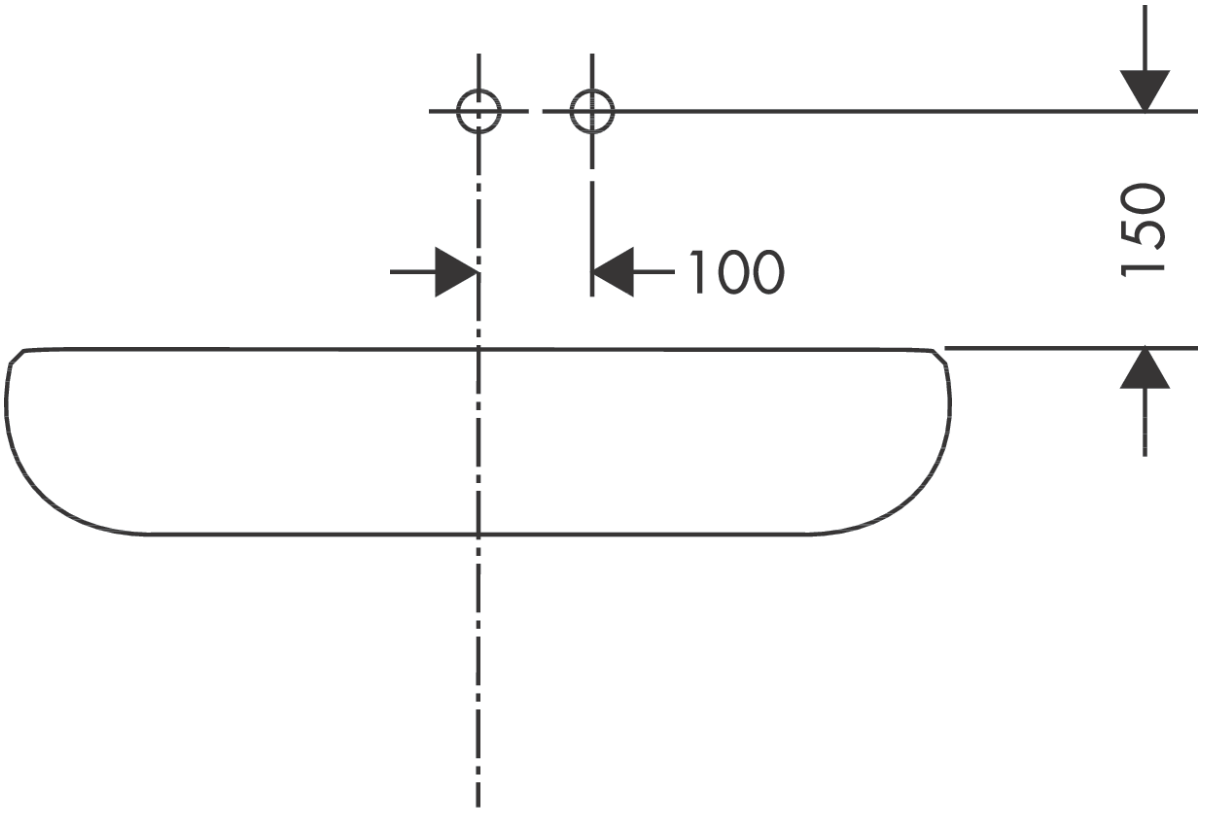

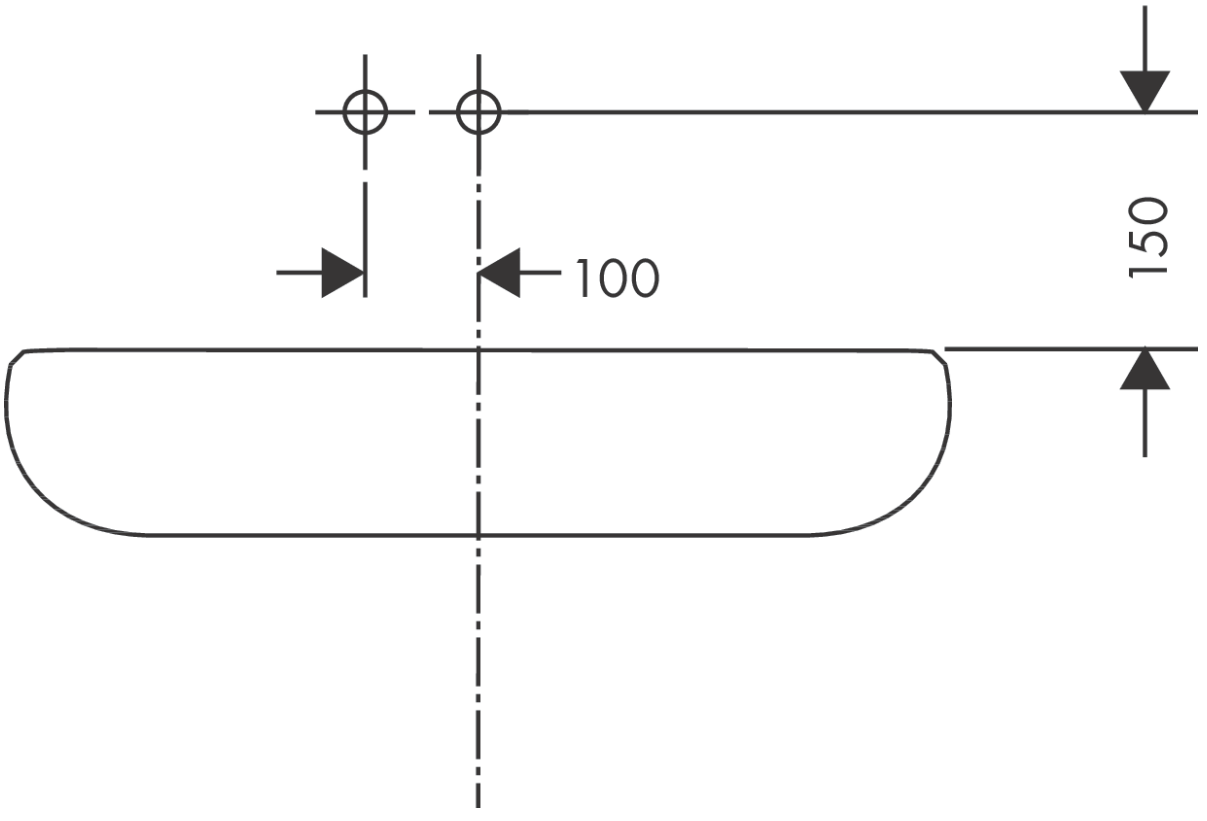

Talis E
Einhebel-Waschtischmischer Unterputz für Wandmontage mit Auslauf 22,5 cm
Oberfläche: **Chrom** Artikelnummer: **71734000**



Explosionszeichnung

Baujahr: **>10/15**

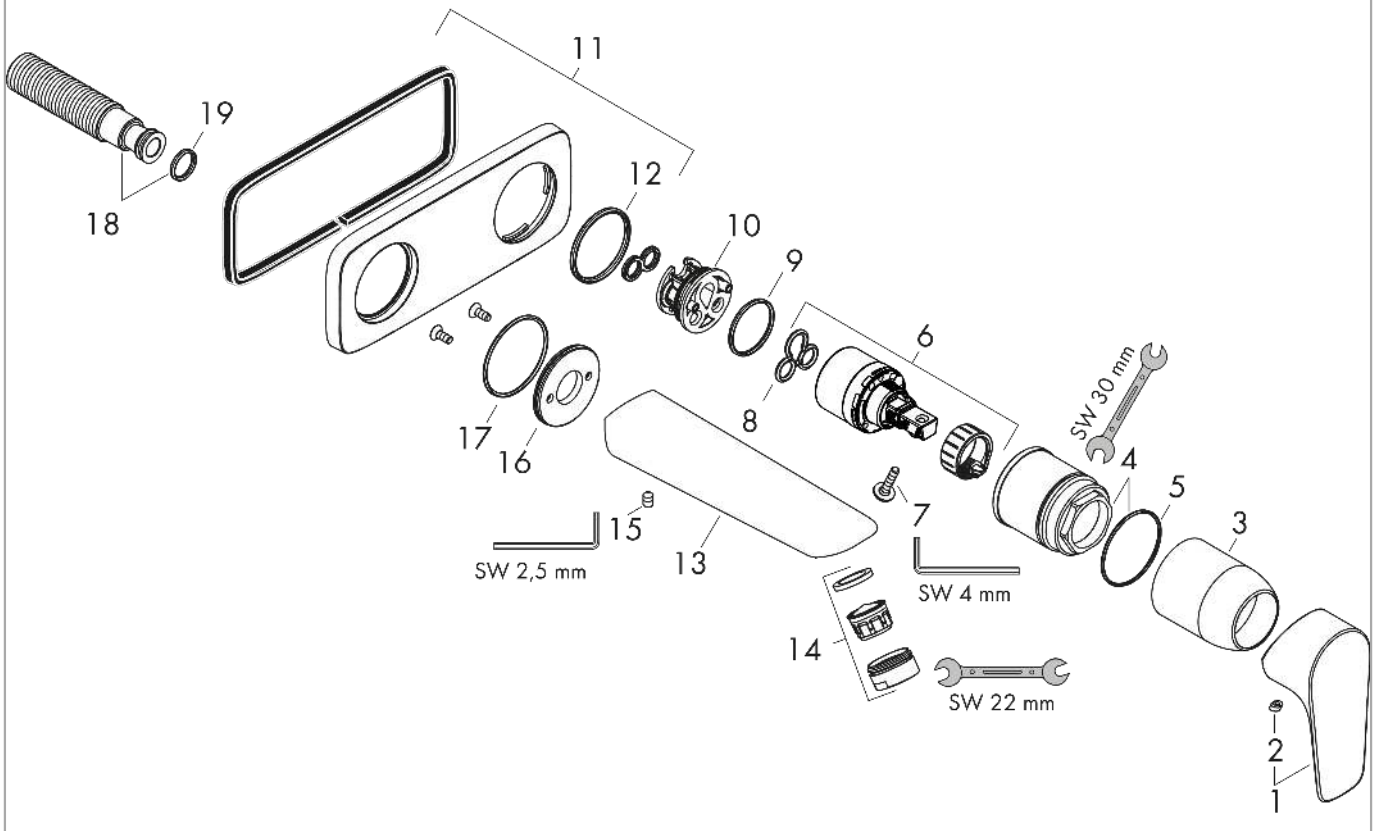

Talis E
Einhebel-Waschtischmischer Unterputz für Wandmontage mit Auslauf 22,5 cm
Oberfläche: **Chrom** Artikelnummer: **71734000**



Ersatzteilliste

Baujahr: **>10/15**

Pos.	Beschreibung	Artikelnummer	Preis	VE
1	Griff	92666000	28.95 CHF	1
2	Griffstopfen	96338000	3.25 CHF	1
3	Hülse	98790000	28.95 CHF	1
4	Mutter	95622000	36.95 CHF	1
5	O-Ring 39x1,5	98400000	3.25 CHF	1
6	Kartusche kpl.	92730000	58.70 CHF	1
7	Sicherungsschraube	95140000	5.40 CHF	1
8	Dichtung	95008000	8.65 CHF	1
9	O-Ring 26x2	98147000	3.25 CHF	1
10	Adapter für Kartusche	95779000	14.25 CHF	1
11	Rosette	92239000	58.70 CHF	1
12	O-Ring 43x3	98418000	3.25 CHF	1
13	Auslauf 225 mm	92714000	128.65 CHF	1
14	Luftsprudler M24x1 (5 l/min)	13185000	-	1
15	Madenschraube M5x8	92851000	3.25 CHF	1
16	Rosette	95642000	14.25 CHF	1
17	O-Ring 30x2	98186000	3.25 CHF	1
18	Anschlußnippel G½	95626000	45.85 CHF	1
19	O-Ring 13x2	98128000	3.25 CHF	1
a	Verlängerung 25 mm für 13622180	31971000	-	1
b	Ablauf	50001000	-	1
c	Armaturenfett	90920000	14.25 CHF	1