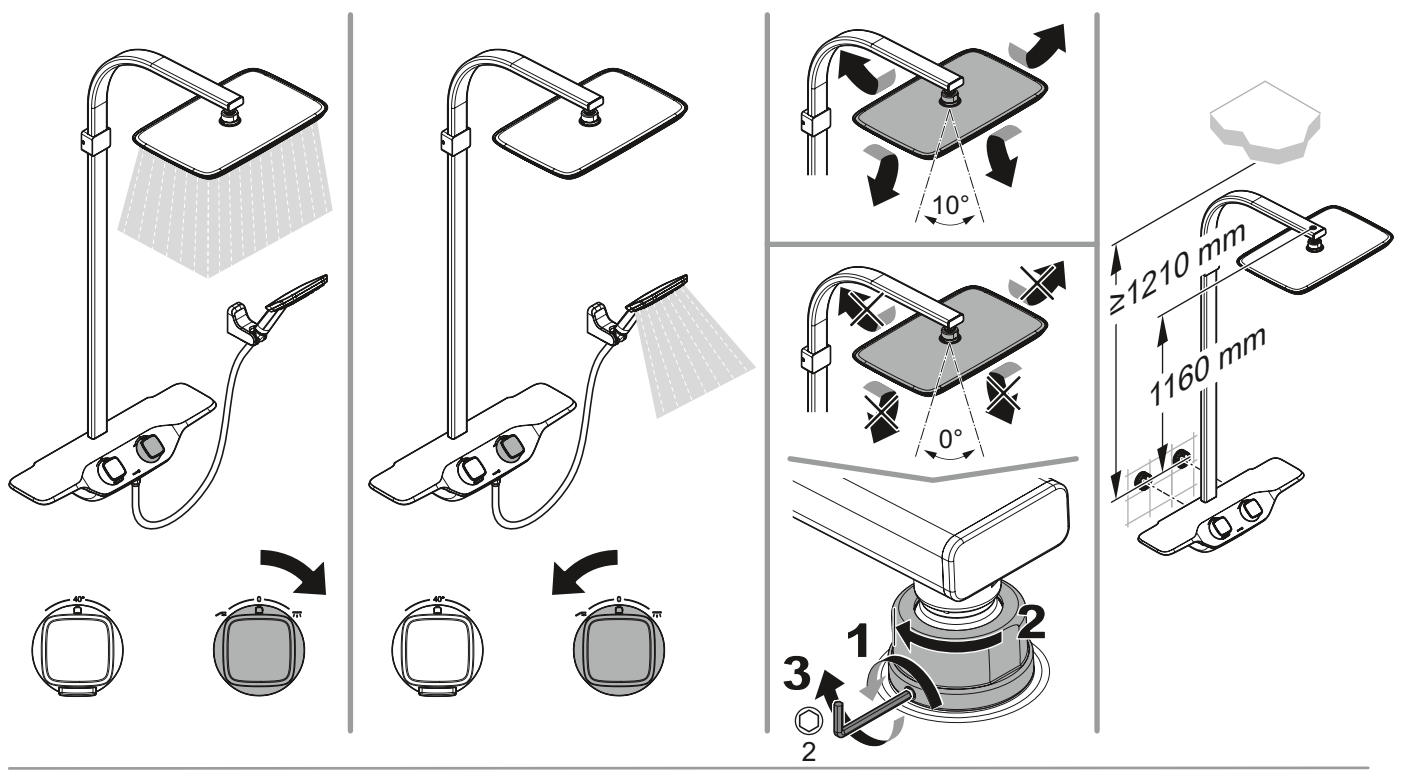


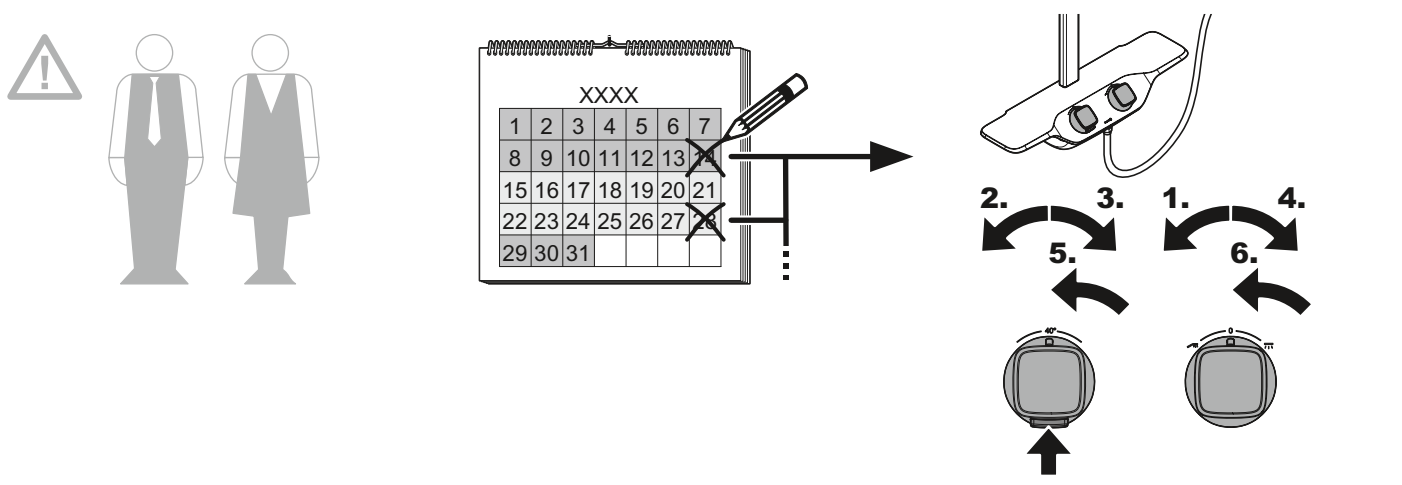


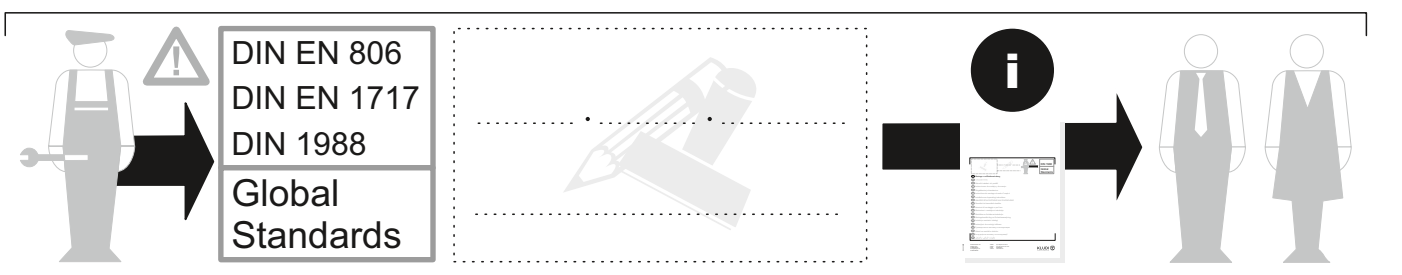


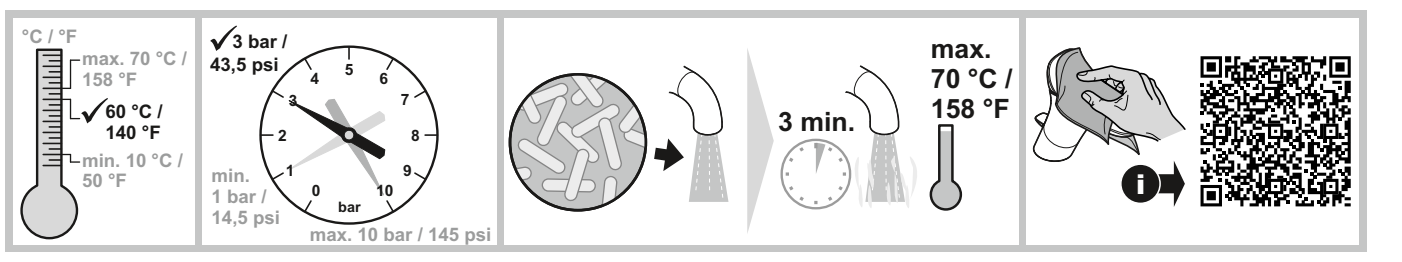


(D) Montage- und Bedienanleitung
(CN) 安装及操作指南
(CZ) Návod k instalaci a k použití
(E) Instrucciones de montaje y de manejo
(F) Instructions de montage et mode d' emploi
(GB) Installation and operating instructions
(GR) ΟΔΗΓΙΕΣ ΕΓΚΑΤΑΣΤΑΣΗΣ ΚΑΙ ΣΥΝΤΗΡΗΣΗΣ
(H) Szerelési és használati utasítás
(I) Istruzioni di montaggio e per l'uso
(NL) Montagehandleiding en Gebruiksaanwijzing
(PL) Instrukcja montażu i obsługi
(RO) Instrucţiuni de montaj şi utilizare
(RU) Руководство по монтажу и эксплуатации
(SK) Návod na montáž a obsluhu

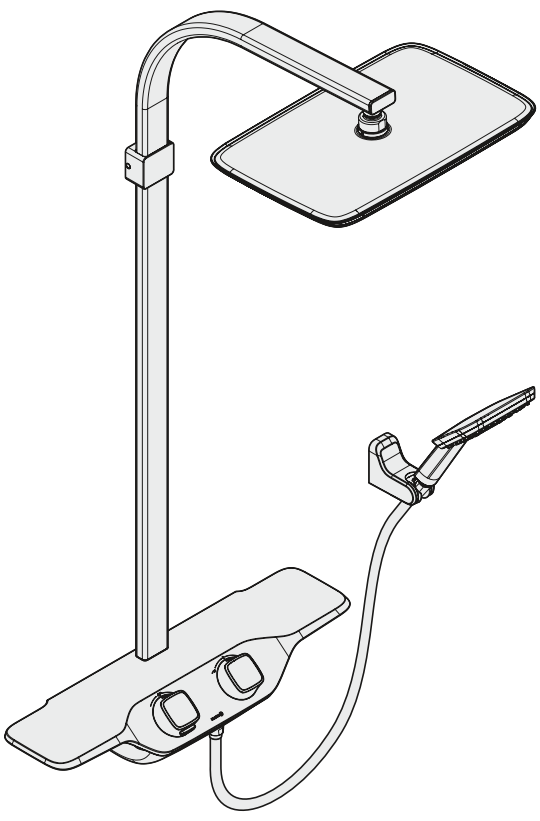

Kludi GmbH & Co. KG
Postfach 25 60
D-58685 Menden
Am Vogelsang 31-33
D-58706 Menden

Telefon: (D) +49 (0) 23 73 / 9 04-0
Telefax: (D) +49 (0) 23 73 / 90 4-4 65
E-Mail: info@kludi.de
Internet: www.kludi.com

KLUDI
WATER IN PERFECTION

9 62 765/05

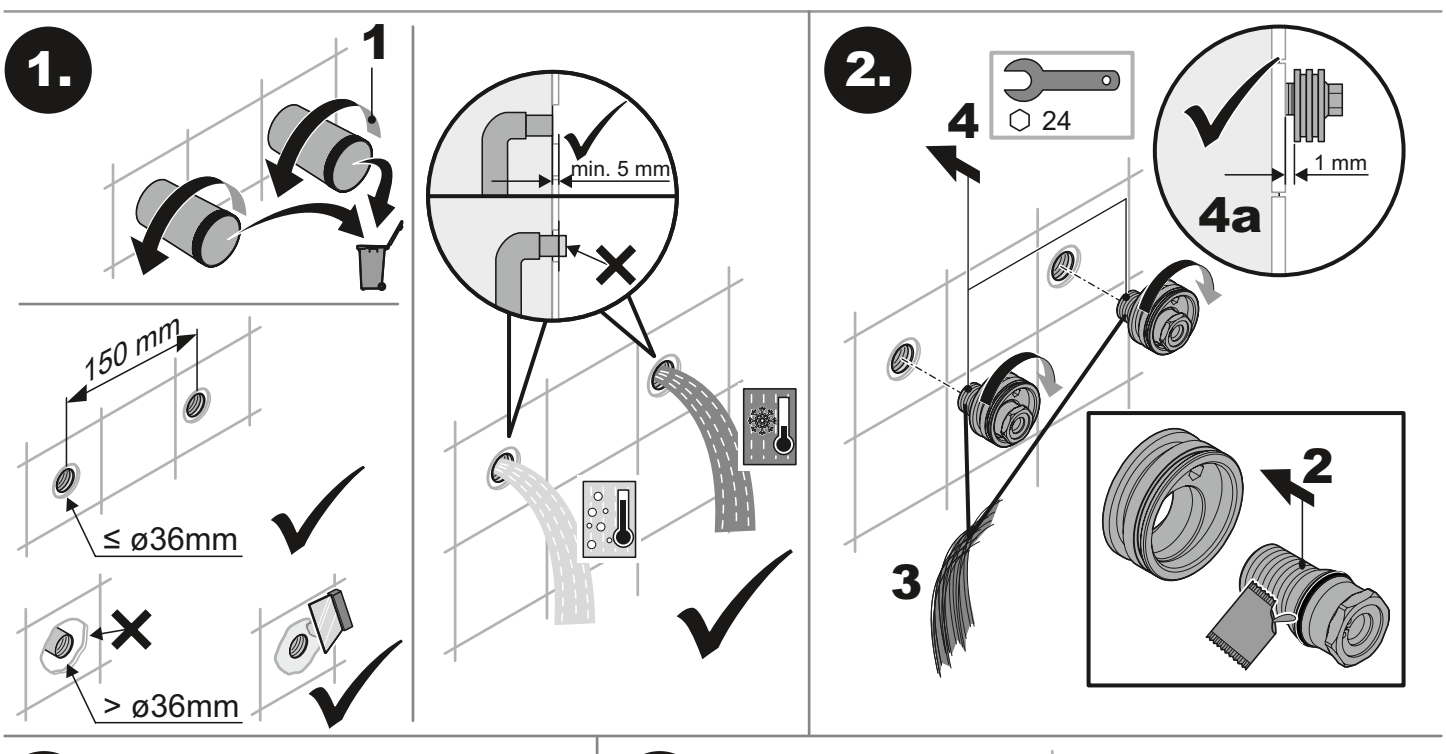


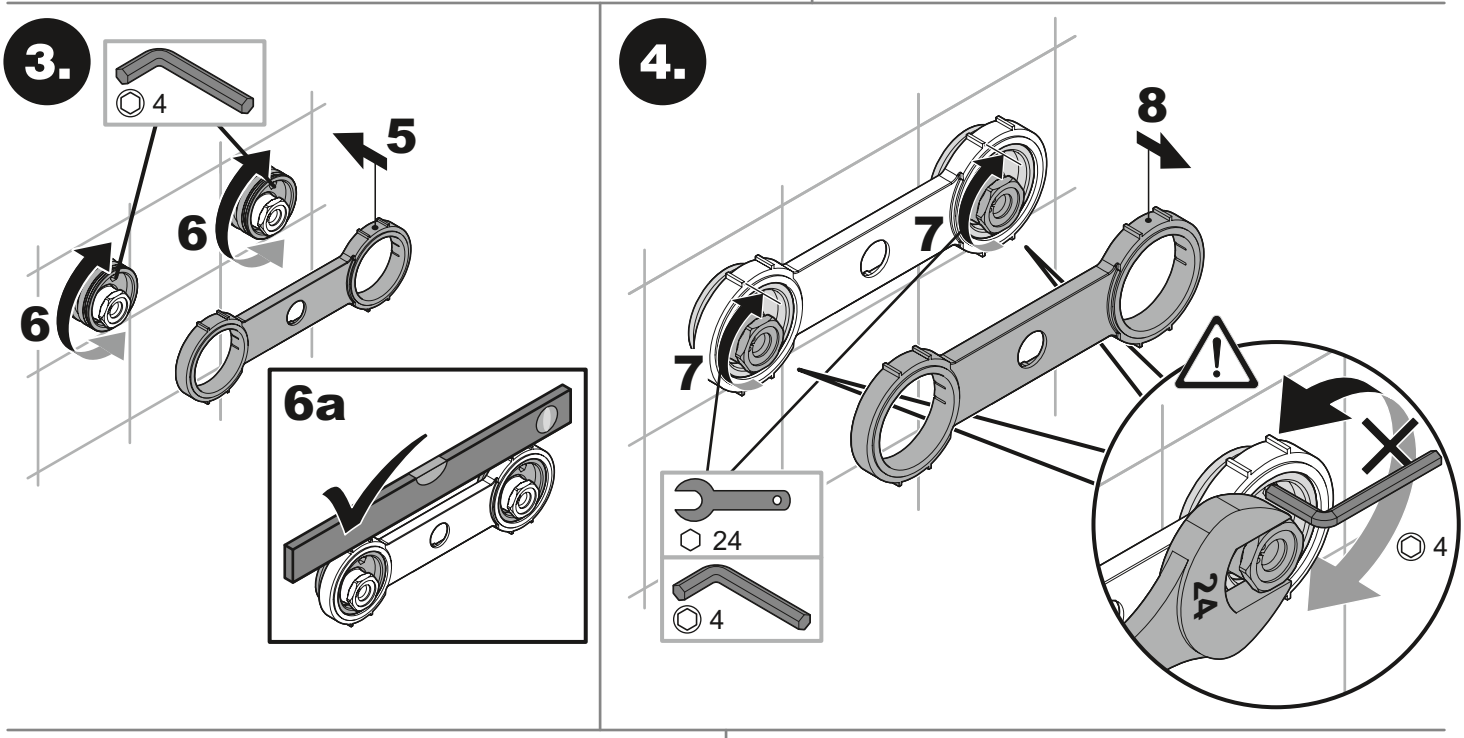


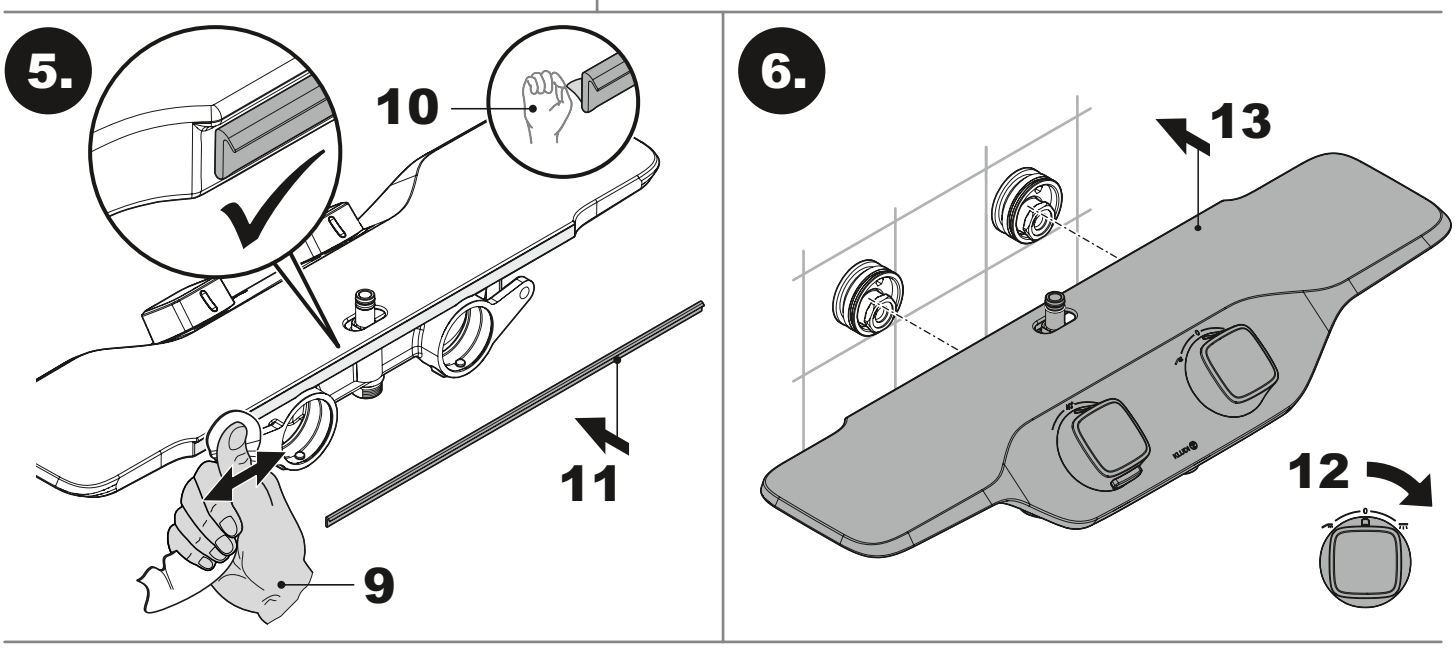

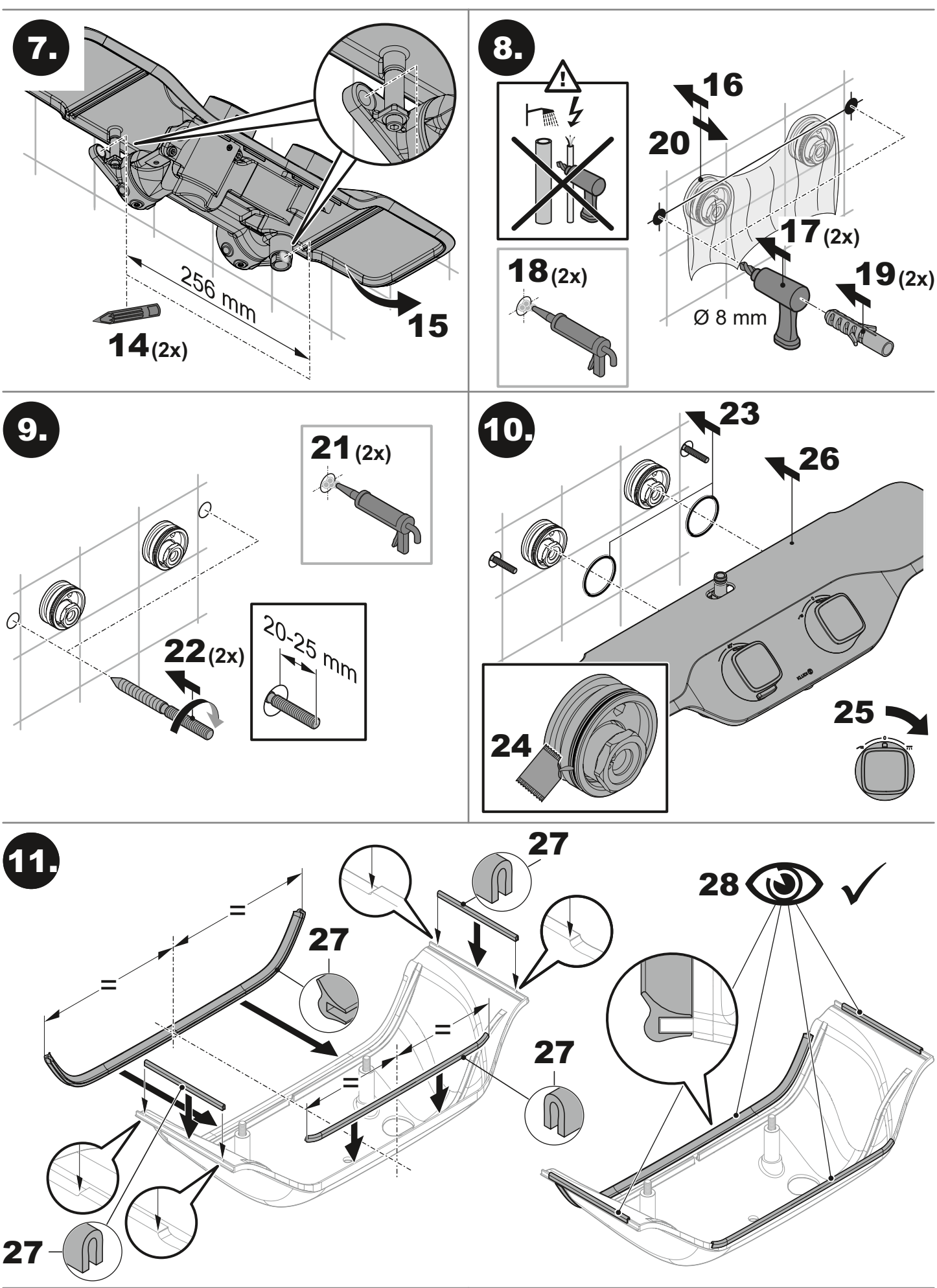
7.
256 mm
14 (2x)
15
8.
16
20
17 (2x)
18 (2x)
19 (2x)
Ø 8 mm
9.
21 (2x)
22 (2x)
20-25 mm
10.
23
26
24
25
11.
27
28
27
27
27
12.
30
10
29
3
29
3
13.
31
32
5
32
5
14.
33
772 mm
35
41
37 (2x)
39 (2x)
34 (2x)
11,5
17
11,5
14
36 (2x)
Ø 6
38 (2x)
40
15.
42
43
16.
44
46
45
2,5
17.
47
40°C ± 1°C
40°C ± 1°C
18.
18.
48
2
50
49
40°C ± 1°C
52
2
40°
51