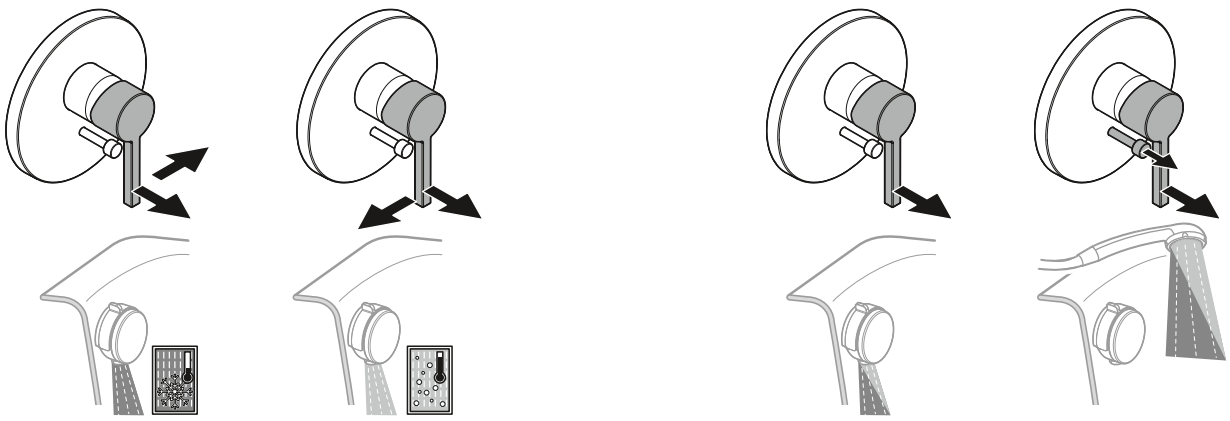

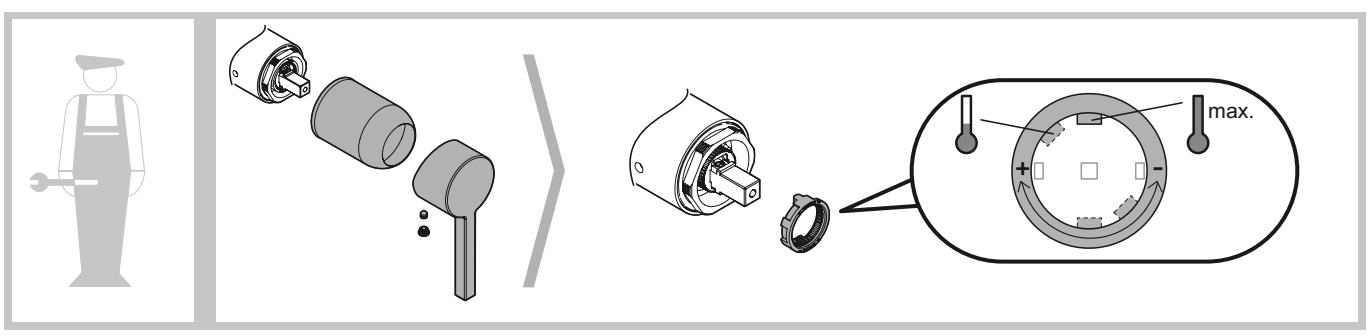

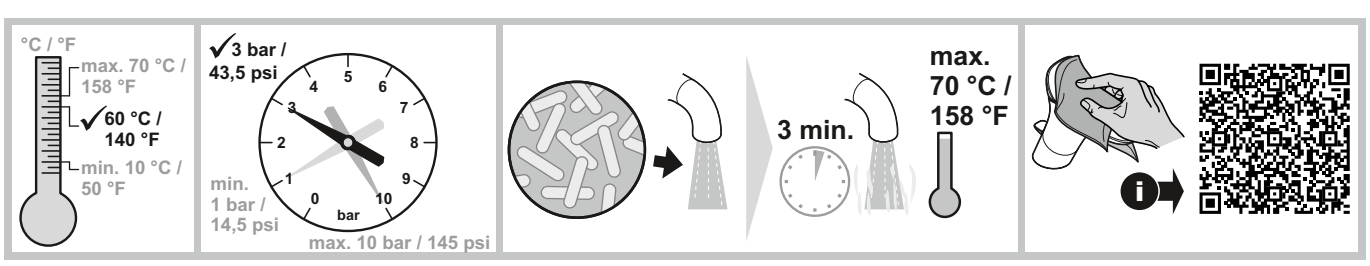

(D) Montage- und Bedienanleitung

(CN) 安装及操作指南

(CZ) Návod k instalaci a k použití

(E) Instrucciones de montaje y de manejo

(F) Instructions de montage et mode d' emploi

(GB) Installation and operating instructions

(GR) ΟΔΗΓΙΕΣ ΕΓΚΑΤΑΣΤΑΣΗΣ ΚΑΙ ΣΥΝΤΗΡΗΣΗΣ

(H) Szerelési és használati utasítás

(I) Istruzioni di montaggio e per l'uso

(NL) Montagehandleiding en Gebruiksaanwijzing

(PL) Instrukcja montażu i obsługi

(RO) Instrucţiuni de montaj şi utilizare

(RU) Руководство по монтажу и эксплуатации

(SK) Návod na montáž a obsluhu

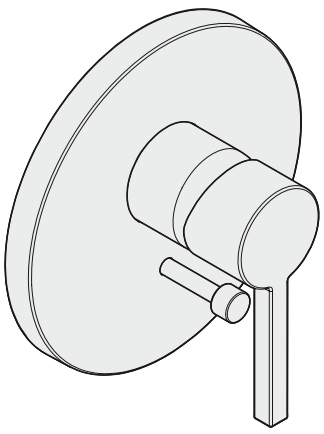

9 62 793/01

Kludi GmbH & Co. KG
Postfach 25 60
D-58685 Menden
Am Vogelsang 31-33
D-58706 Menden

Telefon: (D) +49 (0) 23 73 / 904-0
Telefax: (D) +49 (0) 23 73 / 904-4 65
E-Mail: info@kludi.de
Internet: www.kludi.com

KLUDI
WATER IN PERFECTION

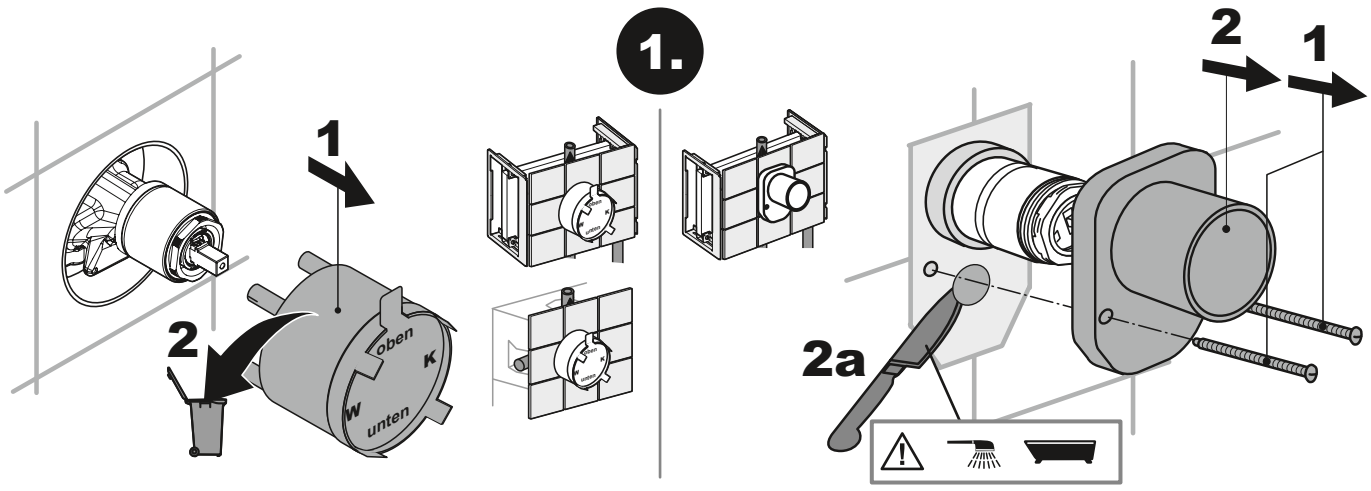

2.

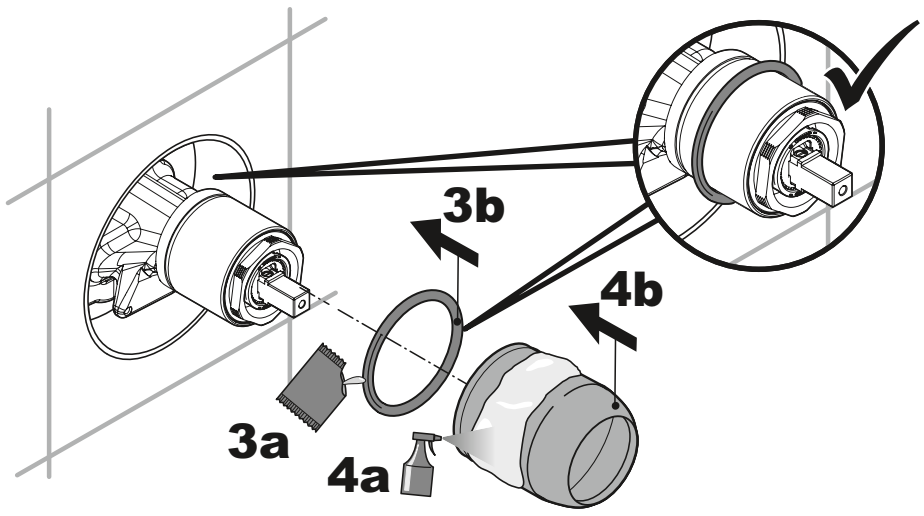
3b
4b
3a
4a

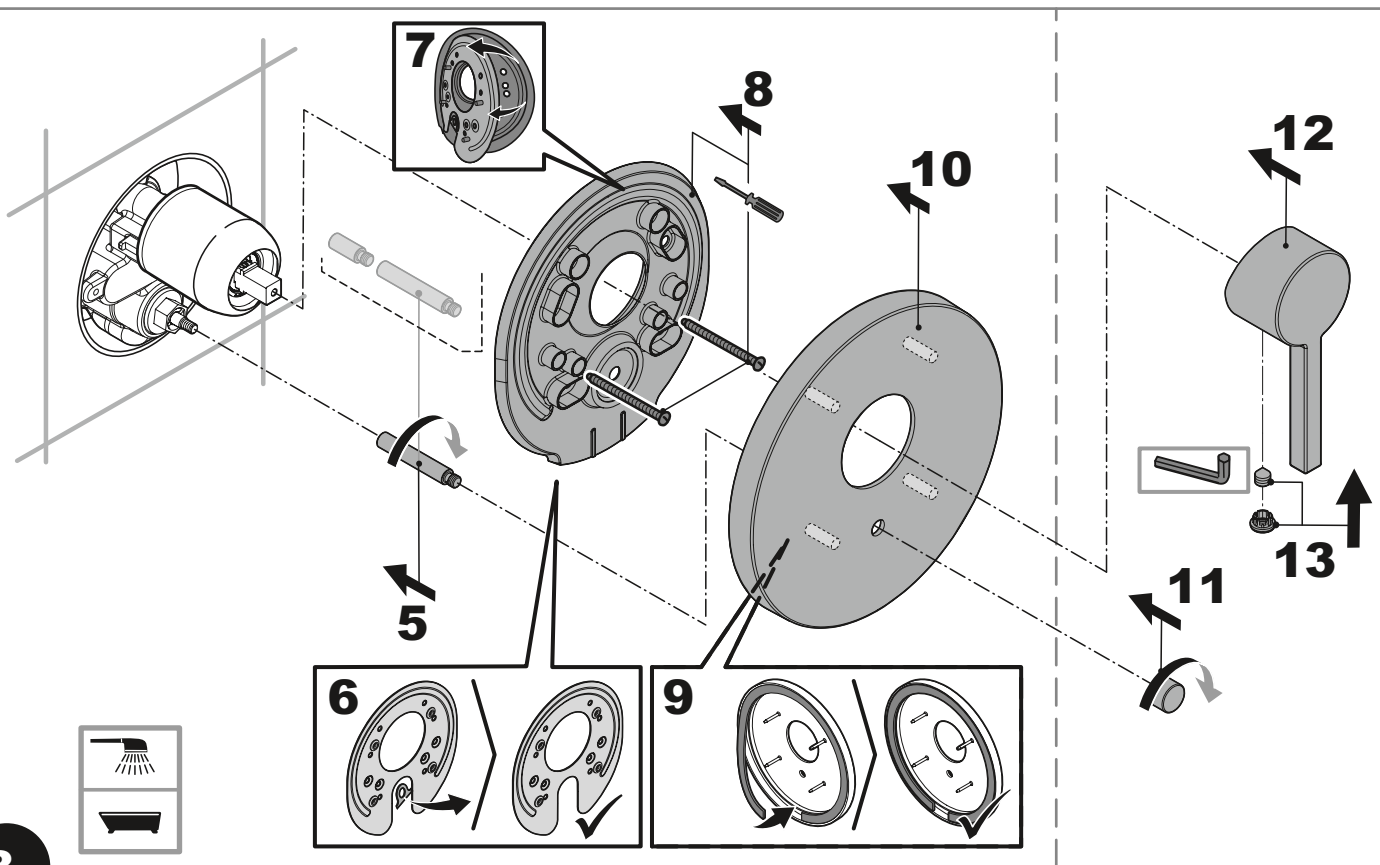
7
8
10
12
13
5
11
6
9

3.

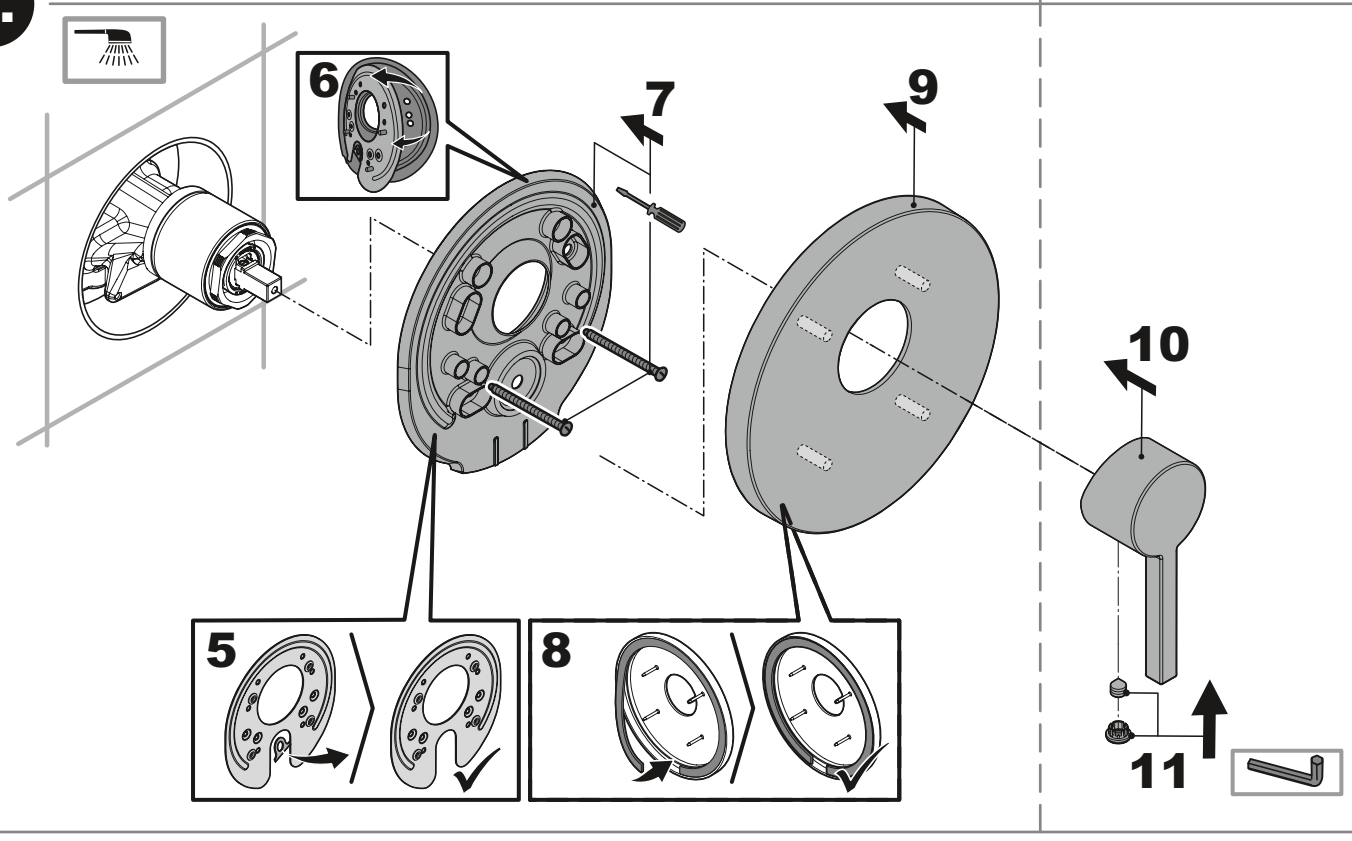
6
7
9
10
11
5
8

4.

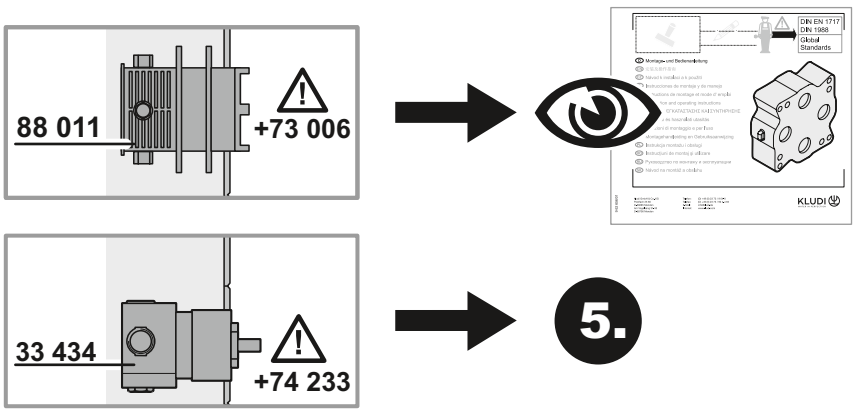
88 011
+73 006
DIN EN 1717
DIN 1988
Global Standards
KLUDI
33 434
+74 233

→ **5.**

5.

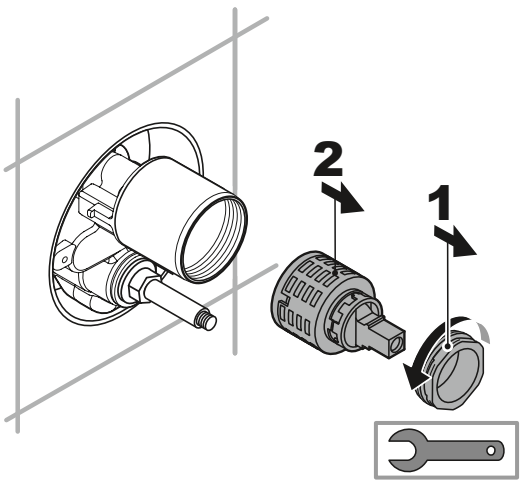
2
1

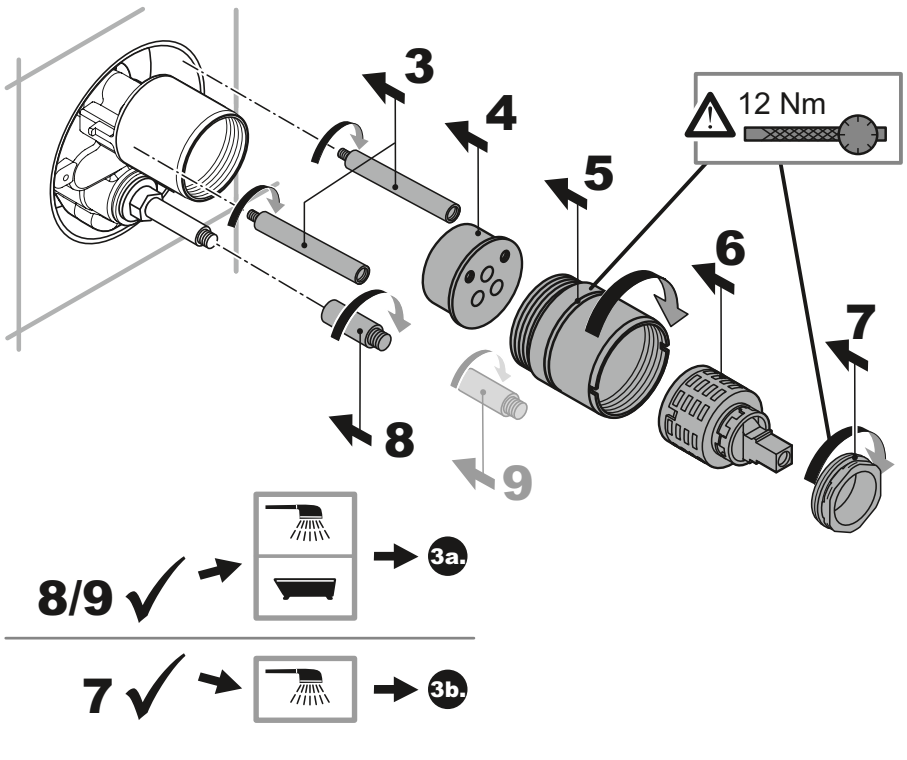
3
4
5
12 Nm
6
7
8
9
8/9 ✓
3a.
7 ✓
3b.