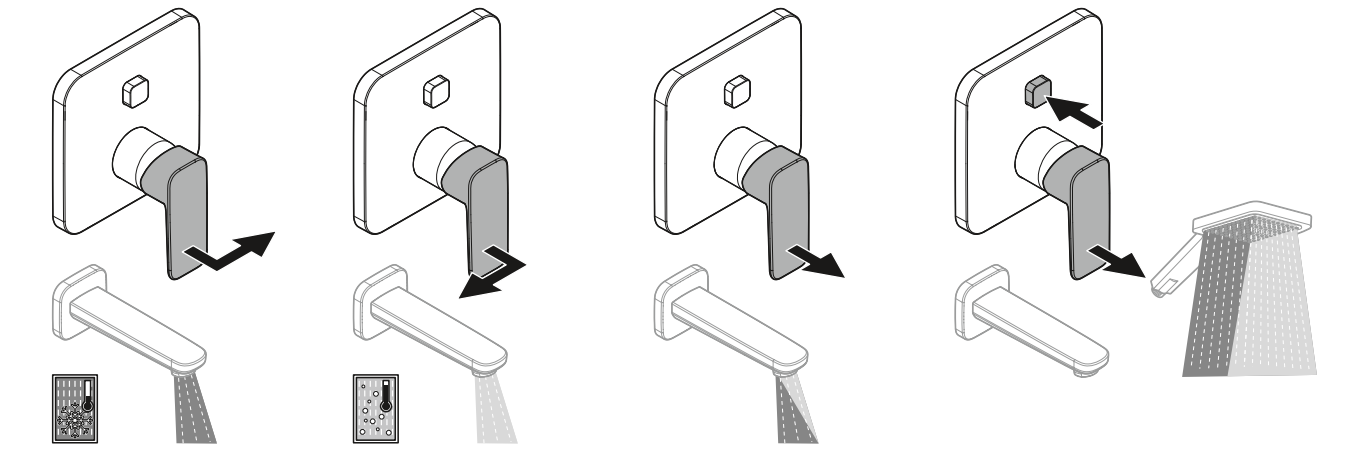

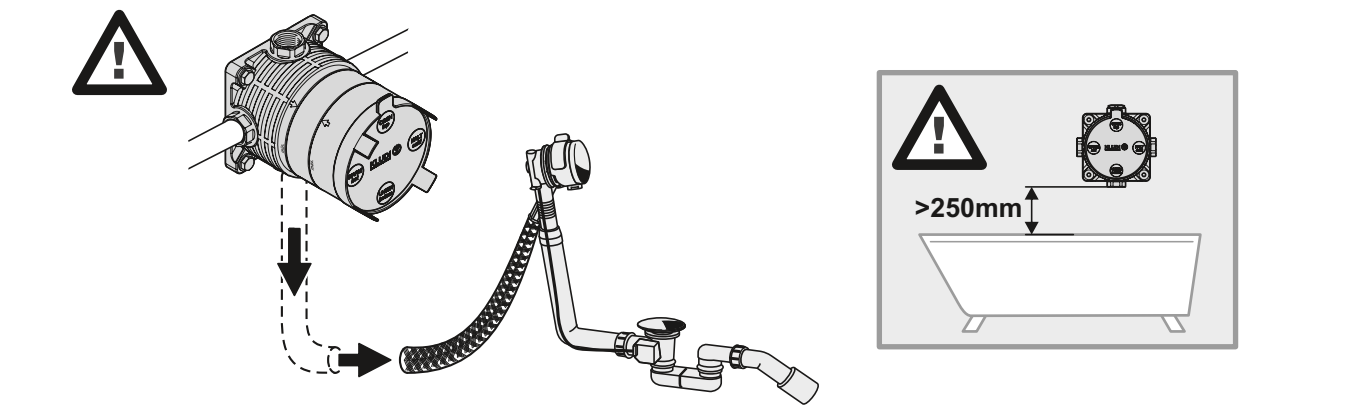

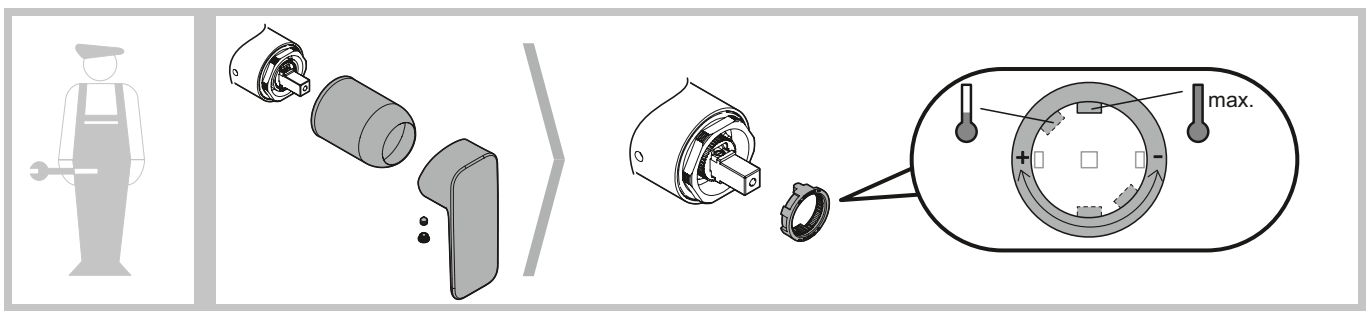

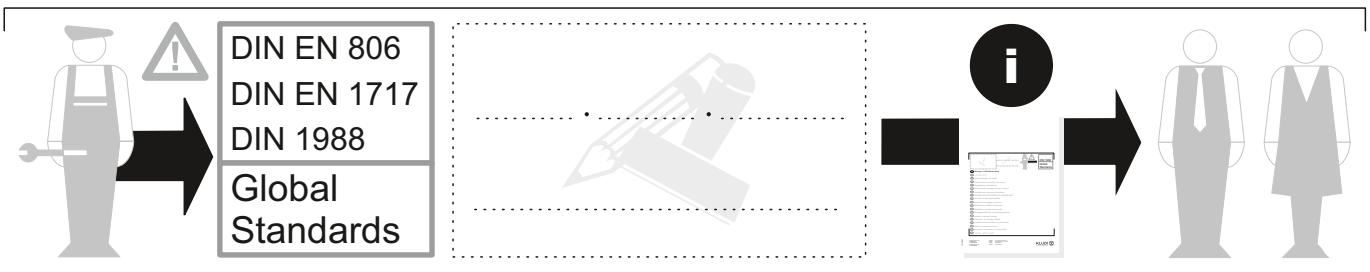

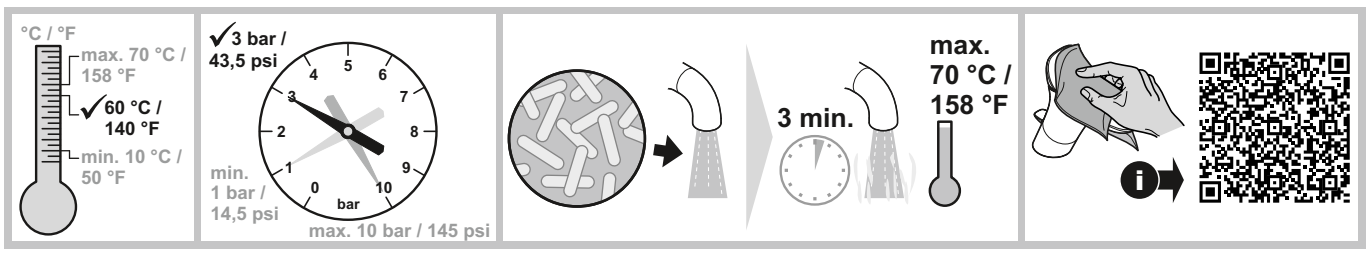

D Montage- und Bedienanleitung

CN 安装及操作指南

CZ Návod k instalaci a k použití

E Instrucciones de montaje y de manejo

F Instructions de montage et mode d' emploi

GB Installation and operating instructions

GR ΟΔΗΓΙΕΣ ΕΓΚΑΤΑΣΤΑΣΗΣ ΚΑΙ ΣΥΝΤΗΡΗΣΗΣ

H Szerelési és használati utasítás

I Istruzioni di montaggio e per l'uso

NL Montagehandleiding en Gebruiksaanwijzing

PL Instrukcja montażu i obsługi

RO Instrucțiuni de montaj și utilizare

RUS Руководство по монтажу и эксплуатации

SK Návod na montáž a obsluhu

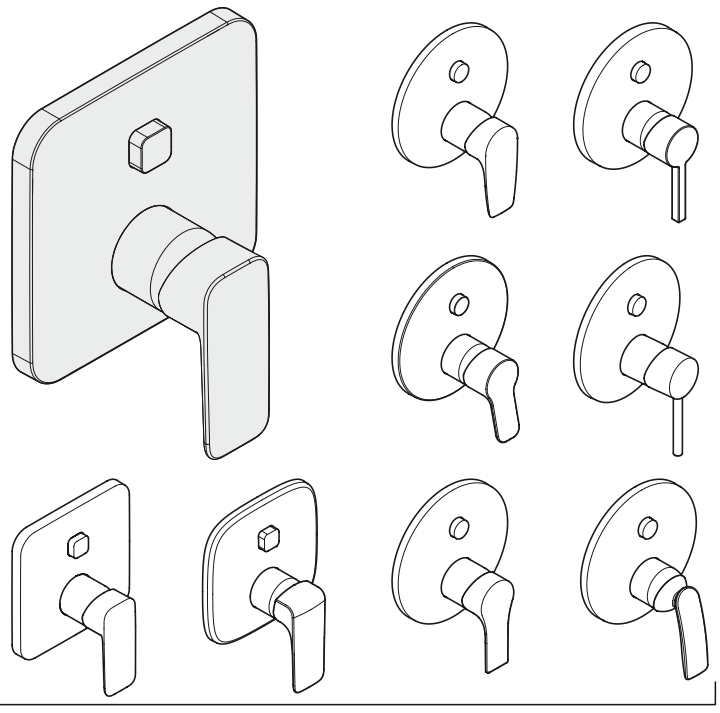

9 62 810/02

Kludi GmbH & Co. KG
Postfach 25 60
D-58685 Menden
Am Vogelsang 31-33
D-58706 Menden

Telefon: (D) +49 (0) 23 73 / 904-0
Telefax: (D) +49 (0) 23 73 / 904-4 65
E-Mail: info@kludi.de
Internet: www.kludi.com

KLUDI
WATER IN PERFECTION

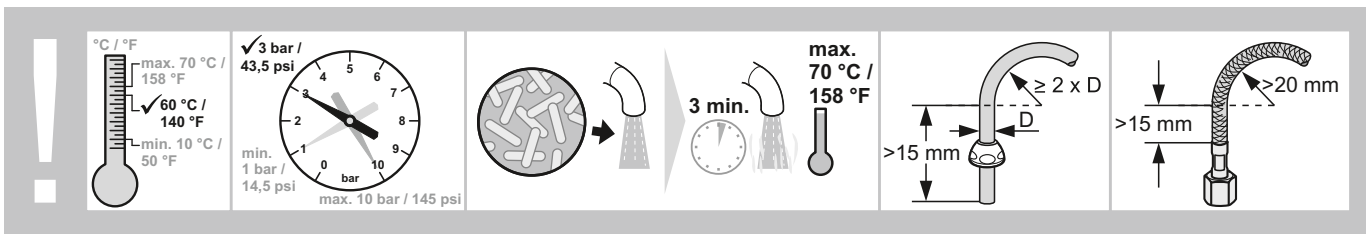

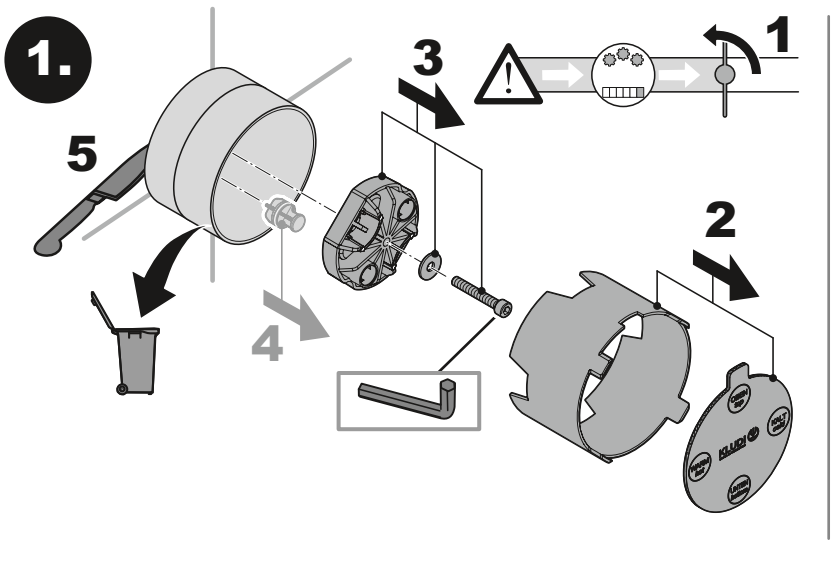

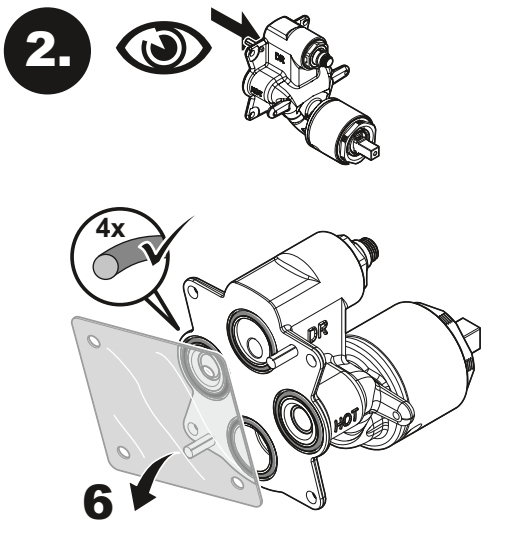

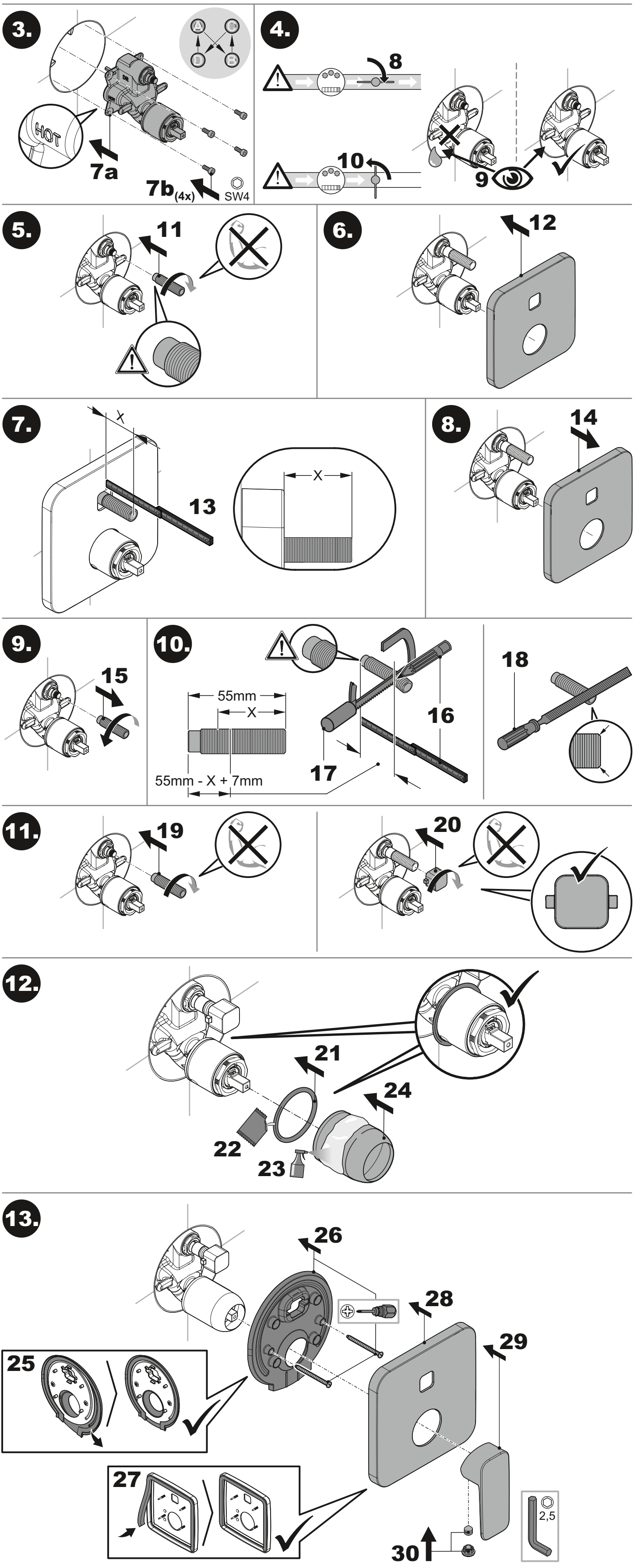
3.
HOT
7a
7b(4x)
SW4
4.
8
10
9
5.
11
6.
12
7.
X
13
X
8.
14
9.
15
10.
55mm
X
55mm - X + 7mm
16
17
18
11.
19
20
12.
21
22
23
24
13.
26
28
29
25
27
30
2,5