RainDrain Flex
Fertigset Duschrinne 700 kürzbar zur Wandmontage
Oberfläche: **Brushed Black Chrome** Artikelnummer: **56050340**

Beschreibung

Merkmale

- besteht aus: Designabdeckung mit herausnehmbarem Einsatz, Dryphon, Dichtvlies
- Montageart: wandangebunden
- vor Ort kürzbar
- einfach zu reinigende Oberfläche
- höhenverstellbar um 10 mm
- bis zu 60 l/min Ablaufleistung
- Anwendungsbereich: Neubau, Sanierung
- Abdeckungsheber ermöglicht einfaches Herausnehmen des Fertigsets
- mit integriertem Gefälle
- Typ des Geruchsverschlusses: mechanisch
- Dryphon ermöglicht wasserloses Siphonsystem
- minimale Installationshöhe: 67 mm (flache uBox), 102 mm (standard uBox)
- Werkstoffgüte Abdeckung: Edelstahl V2A (1.4301)
- geeignet für Primärentwässerung
- güteüberwacht nach DIN EN 1253-3

Artikeldetails

Preis exkl. MwSt. 497.00 CHF

Technologie

Resizable Cover Length

Quick Clean

Designpreise

reddot winner 2022

GERMAN DESIGN AWARD SPECIAL 2022

INNOVATIVE INTERIOR winner

Produktabbildung



Maßzeichnung

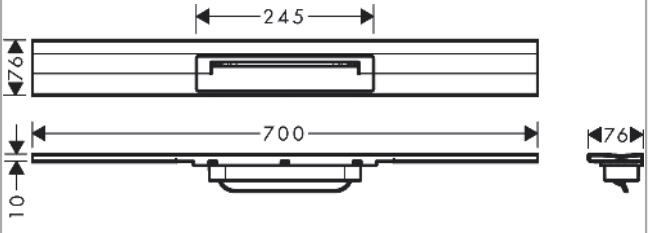

RainDrain Flex
Fertigset Duschrinne 700 kürzbar zur Wandmontage
Oberfläche: **Brushed Black Chrome** Artikelnummer: **56050340**

Explosionszeichnung

Baujahr: **>04/22**

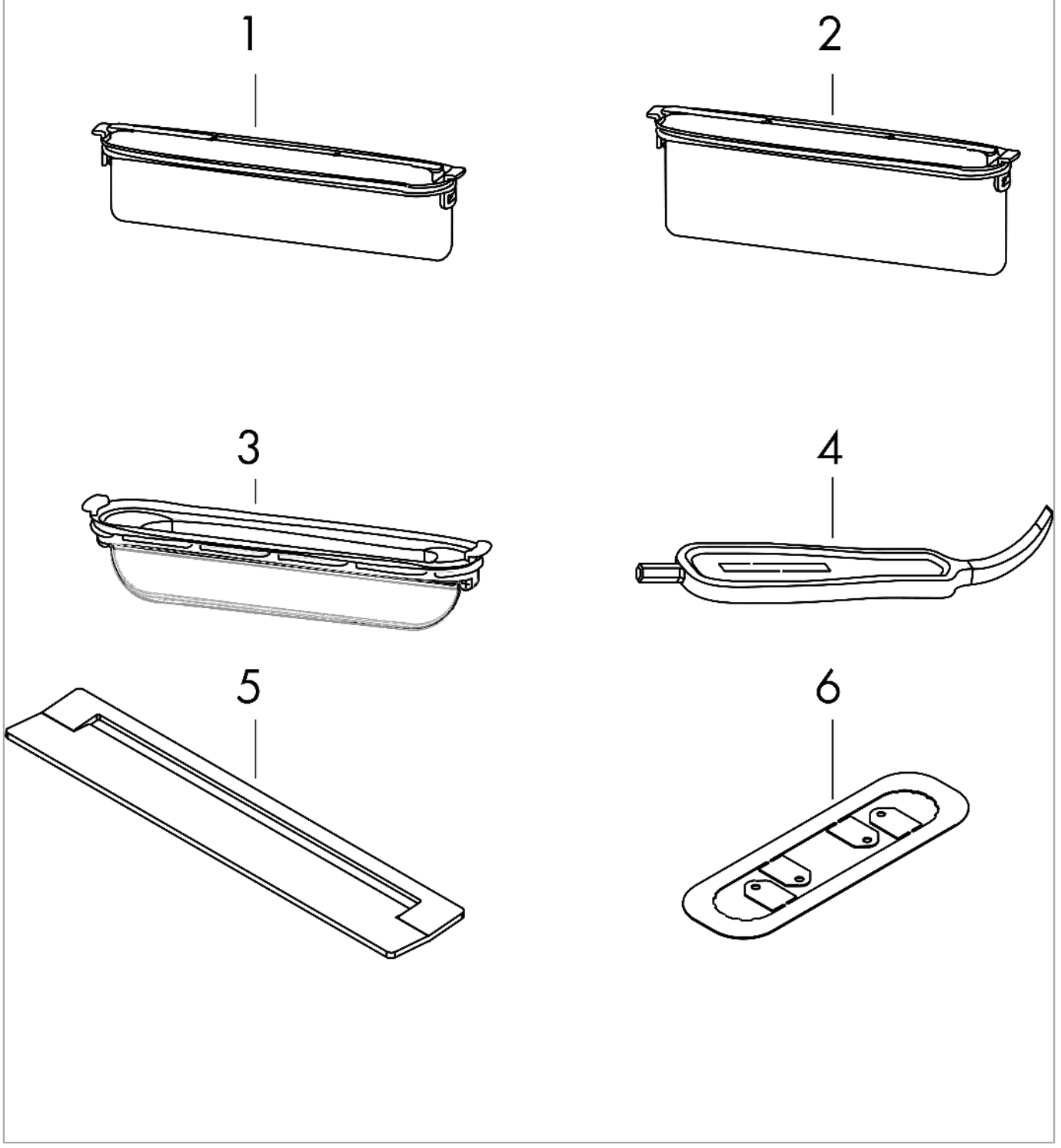

RainDrain Flex
Fertigset Duschrinne 700 kürzbar zur Wandmontage
Oberfläche: **Brushed Black Chrome** Artikelnummer: **56050340**



Ersatzteilliste

Baujahr: **>04/22**

Pos.	Beschreibung	Artikelnummer	Preis	VE
1	Sifon kpl.	94322000	88.55 CHF	1
2	Sifon kpl.	94323000	88.55 CHF	1
3	Dryphon	94326000	103.25 CHF	1
4	Serviceschlüssel	94327000	23.05 CHF	1
5	Abdeckung	94551340	132.95 CHF	1
6	Dichtung	94802000	28.95 CHF	1
a	Grundset	01000180	-	1
b	Grundset	01001180	-	1