D-Neo # 2002092000

Design by Bertrand Lejoly

Stand WC für Kombination

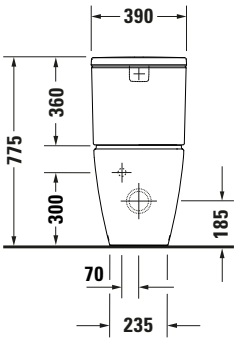

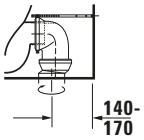

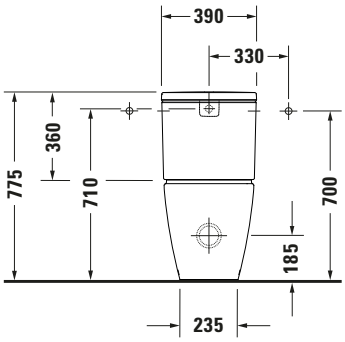

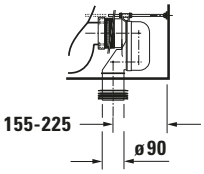

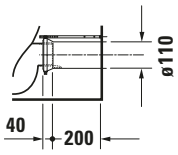

Basis Angaben	
Langbezeichnung	Duravit D-Neo Stand WC für Kombination, 650 mm, Weiß Hochglanz, Tiefspüler, Spülrand: spülrandlos, HygieneGlaze, Für aufgesetzten Spülkasten, Abgang: waagerecht, waagerecht – 2002092000

Spezifikationen	
Farbe	
Farbwert	Weiß
Innenfarbe	Weiß
Aussenfarbe	Weiß
Glanzgrad	Hochglanz
Glanzgrad Innen	Hochglanz
Glanzgrad Außen	Hochglanz
Spülung	
Spülform	Tiefspüler
Spülrand	spülrandlos
Spültechnologie	Rimless
Unified Water Label (UWL) Klasse	1
Ablauf	
Abgang	waagerecht / waagerecht
WC	
Für aufgesetzten Spülkasten	✓
Relevante Zertifikate	
Unified Water Label (UWL) Klasse	1

Features	
Oberflächenveredelung	
HygieneGlaze	✓

Logistik	
Artikelgewicht	36,9 kg

Passende Produkte	
Passende Artikel	
	WC-Sitz **# 002161** D-Neo
	WC-Sitz **# 002169** D-Neo
	Ablaufbogen **# 8990250000** Universal
	Anschluss-Set **# 0014220000** Universal
	Nachrüstgarnitur **# 0075041000** Universal
	Nachrüstgarnitur **# 0075081000** Universal
Notwendige Artikel	
	Spülkasten **# 094400** D-Neo
	Spülkasten **# 094410** D-Neo

Beschreibungstexte	
Ausschreibungstext	Duravit D-Neo Stand WC für Kombination Weiß Hochglanz 650 mm, Designer: Bertrand Lejoly, Spülform: Tiefspüler, Spülrand: spülrandlos, Sanitärkeramik, Bodenstehend, Abgang: waagerecht, waagerecht, Abgangsmaß für Vario-Ablaufbogen senkrecht: 155 mm - 225 mm, Abgangsmaß für Vario-Anschluss Set senkrecht/waagerecht: 70 mm - 170 mm, Verdeckter Abgang, Unified Water Label (UWL) Klasse: 1, CE-Kennzeichen-1: EN 997, EAN Nr.: 4063382016089, Artikelgewicht: 36,9 kg, Abmessungen (Breite / Länge x Tiefe / Breite x Höhe): 370 x 650 x 415 mm, HygieneGlaze, Artikel Nr.: 2002092000

Weitere Informationen finden Sie hier

https://pro.duravit.de/p/2002092000

Alle Zeichnungen enthalten alle notwendigen Maße (mm), die den üblichen Toleranzen unterliegen. Exakte Maße können nur am Produkt abgenommen werden.