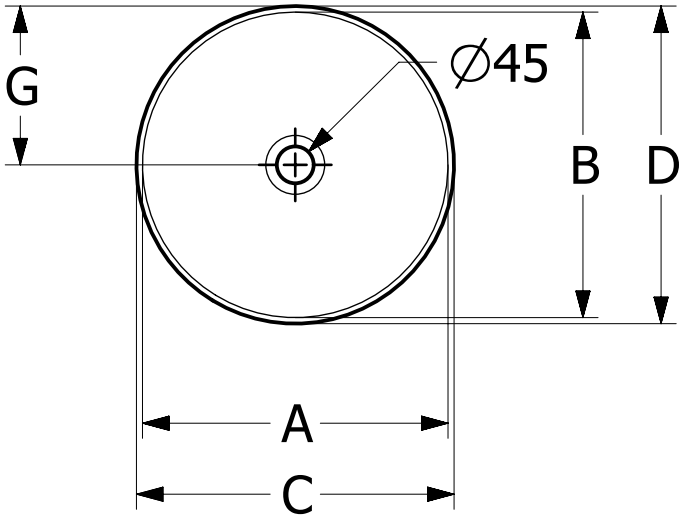

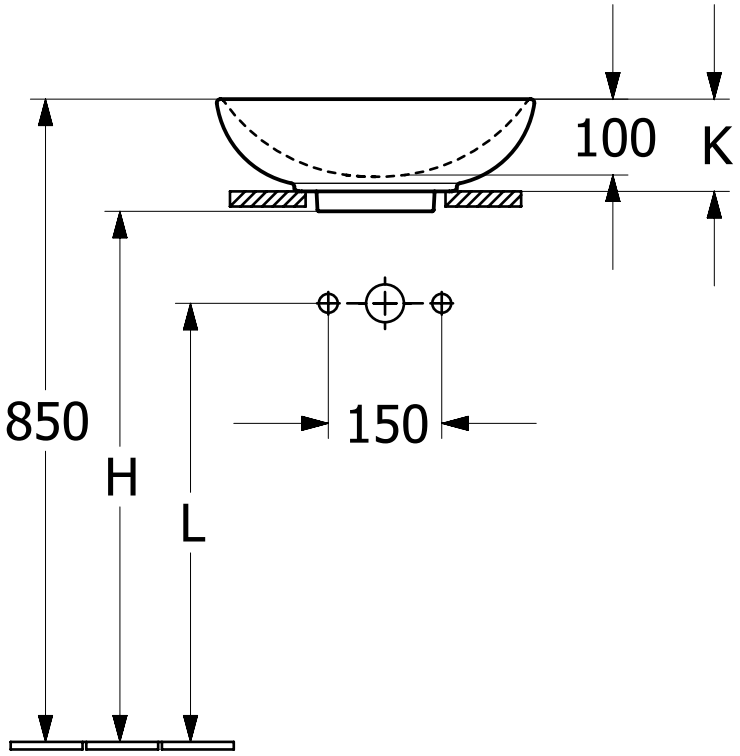

	A	B	C	D	G	H	K	L
4A4500	365	365	380	380	190	705	120	580
4A4501	365	365	380	380	190	705	120	580
4A4600	405	405	420	420	210	705	120	580
4A4601	405	405	420	420	210	705	120	580

Loop & Friends
4A4500 4A4501
4A4600 4A4601

V02 / 17.03.2022

Villeroy & Boch
1748