Universal # 792202000001000

Ab- und Überlaufgarnitur



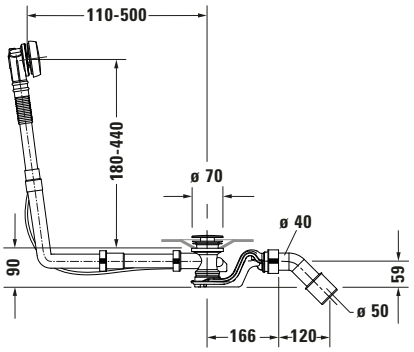

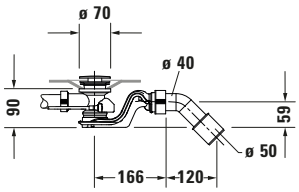

Basis Angaben	
Langbezeichnung	Duravit Ab- und Überlaufgarnitur Chrom – 792202000001000

Weitere Informationen finden Sie hier

https://pro.duravit.de/p/792202000001000

Spezifikationen	
Ablauf	
Ablaufleistung nach DIN EN 274	60 l/min
Abgang	waagerecht
Überlauf	
Überlaufleistung	36 l/min
Sperrwasserhöhe	50 mm
Farbe	
Farbwert	Chrom
Glanzgrad	Glänzend

Features	
Abflussrohr drehbar	✓

Lieferumfang	
Montage	
Inkl. Befestigungsmaterial	✓
Technische Dokumentation	
Inkl. Montageanleitung	digital und gedruckt

Logistik	
Artikelgewicht	0,711 kg

Passende Produkte
Passende Artikel
Passende Artikel finden Sie auf unserer Webseite.

Alle Zeichnungen enthalten alle notwendigen Maße (mm), die den üblichen Toleranzen unterliegen. Exakte Maße können nur am Produkt abgenommen werden.