PRODUKTDATENBLATT

KEUCO

AXESS
35012170800 Brausestange

PRODUKT



ZEICHNUNG

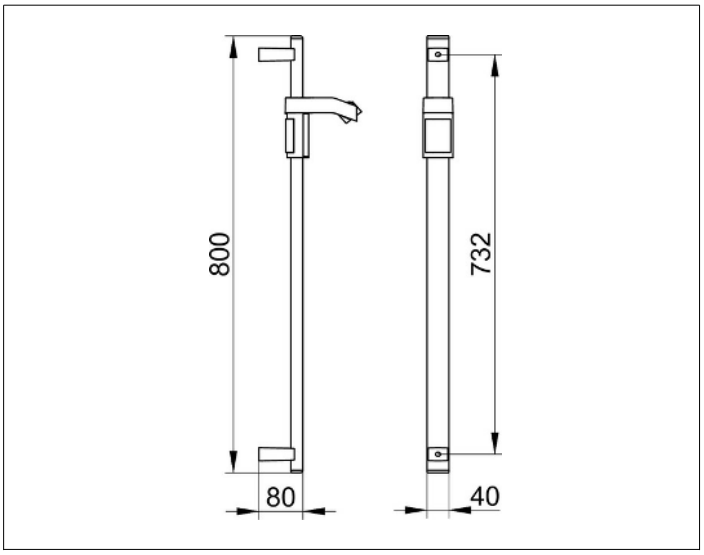

PRODUKTBESCHREIBUNG

komplett mit Brauseschieber

OBERFLÄCHE

Aluminium silber-eloxiert/verchromt

ABMESSUNG

800 mm

AUSSCHREIBUNGSTEXT

KEUCO AXESS - Brausestange 800mm - 35012170800
Barrierefreiheit trifft Design
Brausestange mit schwenkbarem Brauseschieber - Hoher Greifkomfort - vorne flach, hinten im Halbkreis geformt - Höhenverstellbarer Brauseschieber Neigungswinkel der Handbrause ist verstellbar - Belastbarkeit 115kg

Breite / ø : 40 mm - Höhe: 800 mm - Tiefe: 80 mm
Material: Metall
Oberfläche: Aluminium silber- eloxiert

Das Produkt wird angeschraubt - Zwei verdeckte Befestigungen - Im Lieferumfang enthalten 2x Befestigungs-Set Nr 1

Artikelnummer: 35012170800