AXOR

DE / Montageanleitung
FR / Instructions de montage
EN / Assembly instructions
IT / Istruzioni per Installazione
ES / Instrucciones de montaje
NL / Handleiding
DK / Monteringsvejledning
PT / Manual de Instalación
PL / Instrukcja montażu
CS / Montážní návod
SK / Montážny návod
ZH / 组装说明
RU / Инструкция по монтажу
HU / Szerelési útmutató
FI / Asennusohje
SV / Monteringsanvisning
LT / Montavimo instrukcijos
HR / Uputstva za instalaciju
TR / Montaj kılavuzu
RO / Instrucțiuni de montare
EL / δηγία συναρμολόγησης
SL / Navodila za montažo
ET / Paigaldusjuhend
LV / Montāžas instrukcija
SR / Uputstvo za montažu
NO/ Montasjeveiledning
BG / Инструкция за употреба
SQ / Udhëzime rreth montimit
AR / تعليمات التجميع
JP / 施工説明書
HE / הוראות הרכבה

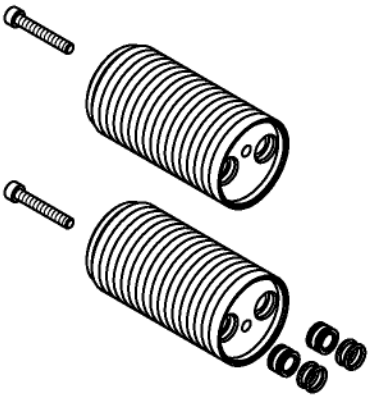

AXOR Starck
1360800X

INSTALLATION

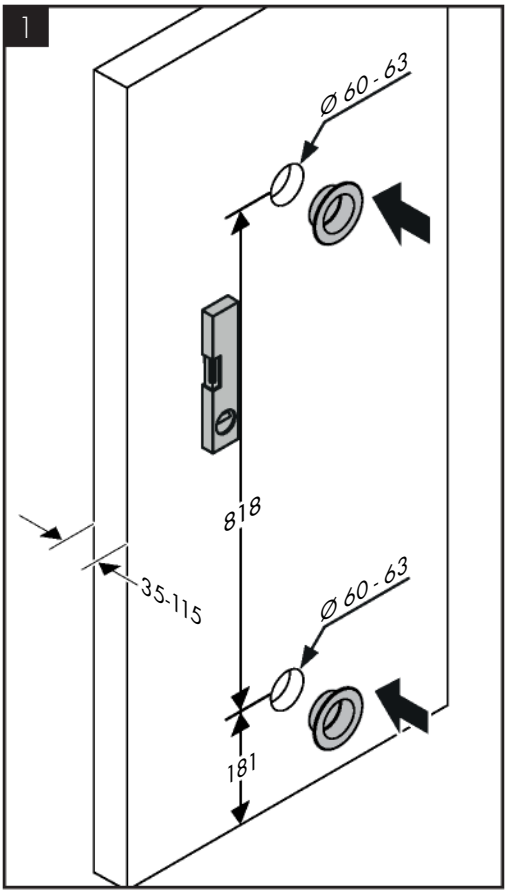
1
Ø 60 - 63
818
35-115
Ø 60 - 63
181

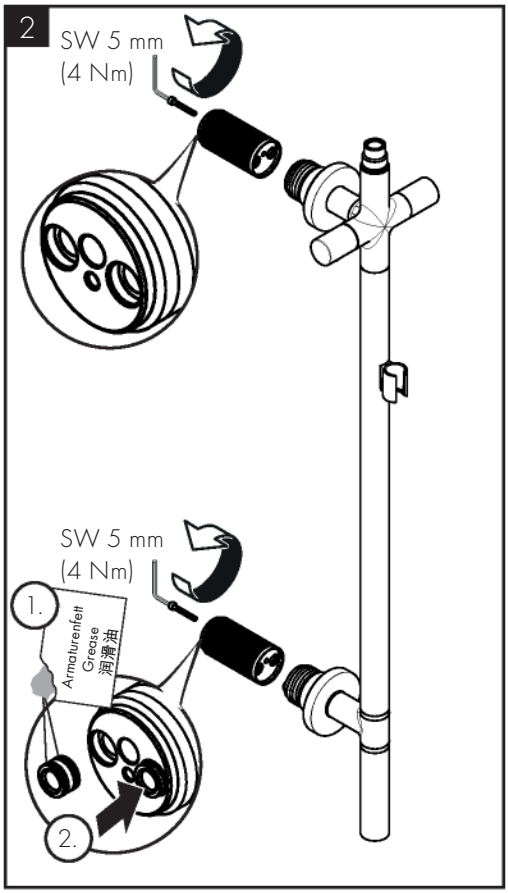
2
SW 5 mm
(4 Nm)
SW 5 mm
(4 Nm)
1.
Armaturenfett
Grease
润滑油
2.

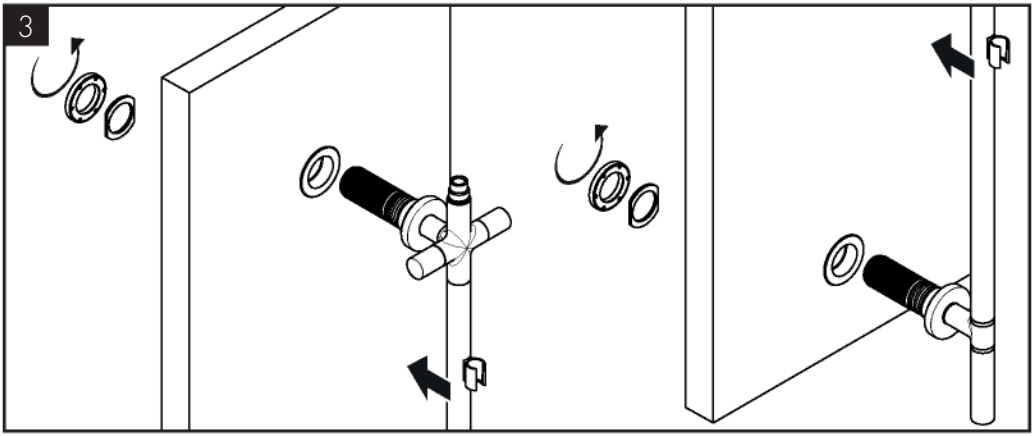
3

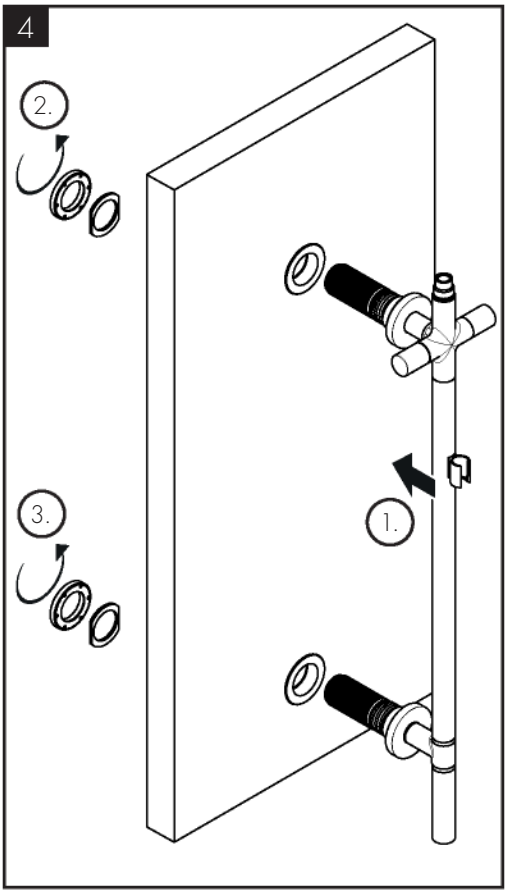
4
2.
3.
1.

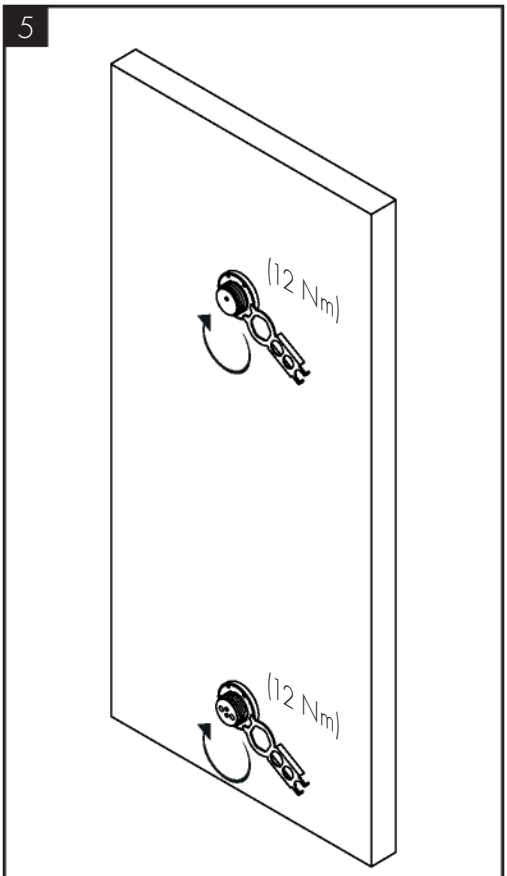
5
(12 Nm)
(12 Nm)

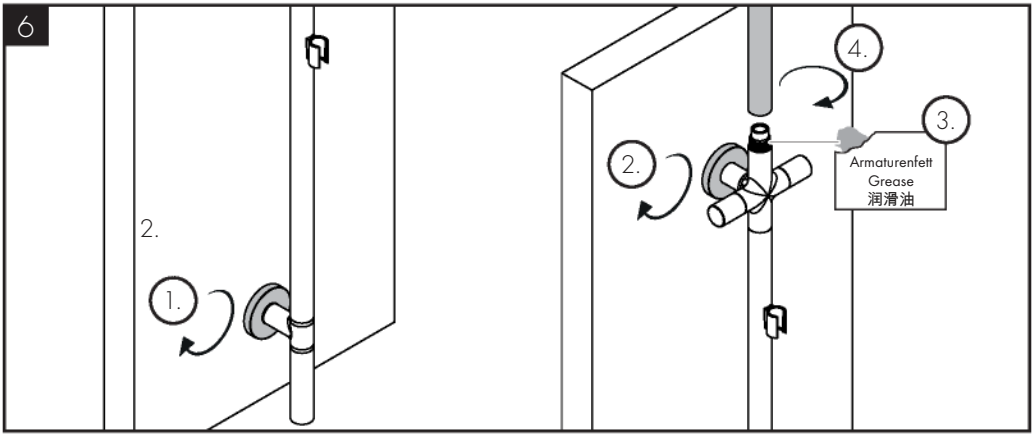
6
2.
1.
4.
3.
2.
Armaturenfett
Grease
润滑油

AXOR

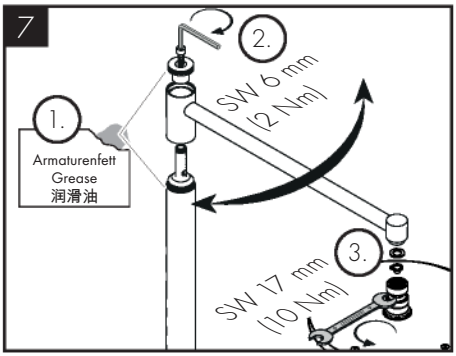

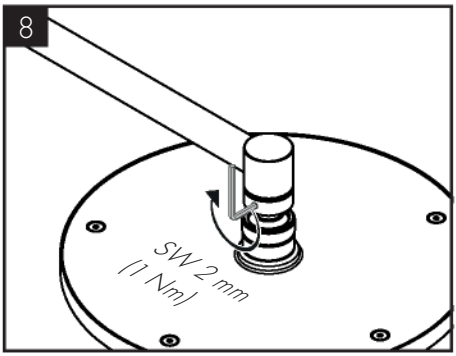

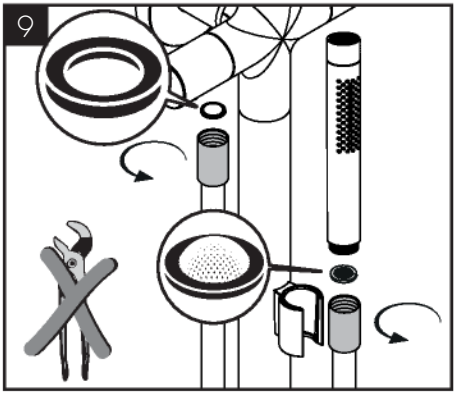

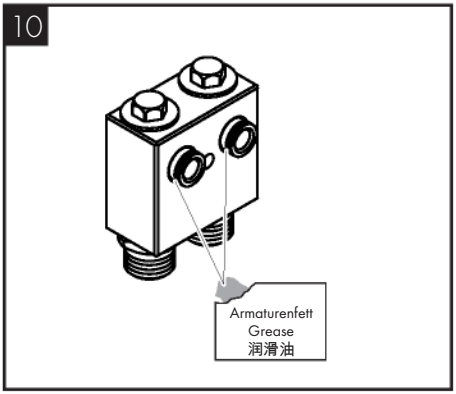

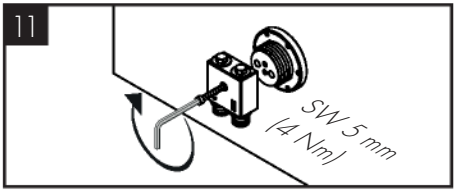

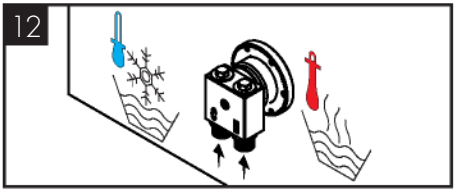

AXOR / Hansgrohe SE
Auestraße 5-9
77761 Schiltach
Deutschland

info@axor-design.com
axor-design.com

11/2022
9.09360.01