DURAVIT

Happy D.2 # HP4744N84840000

Design by sieger design

c-bonded Set mit Metallkonsole und Schubkasten

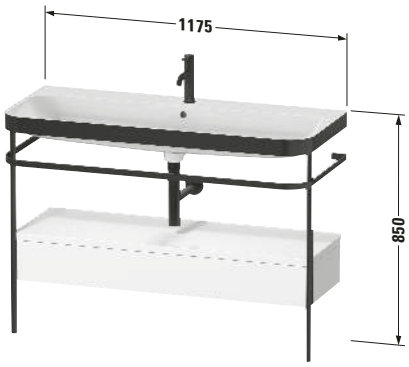

Basis Angaben	
Langbezeichnung	Duravit Happy D.2 c-bonded Set mit Metallkonsole und Schubkasten, Weiß Supermatt, Halbrund, Anzahl Schubkästen: 1, Tip-on Technik – HP4744N84840000

Spezifikationen	
Griff	
Ausführung Griff	Grifflos
Front	
Farbwert Front	Weiß
Glanzgrad Front	Supermatt
Material Front	Hochverdichtete Dreischicht-Holzspanplatte
Korpus	
Farbwert Korpus	Weiß
Glanzgrad Korpus	Supermatt
Material Korpus	Hochverdichtete Dreischicht-Holzspanplatte
Oberfläche Korpus	Dekor

Features	
Tip-on Technik	✓
Selbsteinzug mit Dämpfung	✓

Lieferumfang	
Montage	
Inkl. Befestigungsmaterial	✓
Technische Dokumentation	
Inkl. Pflegeanleitung	digital und gedruckt
Inkl. Montageanleitung	digital und gedruckt

Logistik	
Artikelgewicht	47,5 kg
Verkaufsverpackung	
Breite Verkaufsverpackung inkl. Artikel	1300 mm
Höhe Verkaufsverpackung inkl. Artikel	550 mm
Tiefe Verkaufsverpackung inkl. Artikel	615 mm
Gewicht Verkaufsverpackung inkl. Artikel	56,6 kg

Passende Produkte	
Passende Artikel	
	Einrichtungssystem Set **# UV0515** Universal
	Designsiphon **# 005036** Universal

Vermaßung	
Breite / Länge	1175 mm
Höhe	850 mm
Tiefe / Breite	490 mm
Min. Wandabstand	0 mm

Weitere Informationen finden Sie hier

https://pro.duravit.de/p/HP4744N84840000

Alle Zeichnungen enthalten alle notwendigen Maße (mm), die den üblichen Toleranzen unterliegen. Exakte Maße können nur am Produkt abgenommen werden.