DURAVIT

L-Cube # LC4871L21210000

Design by Christian Werner

Konsolenwaschtischunterbau wandhängend

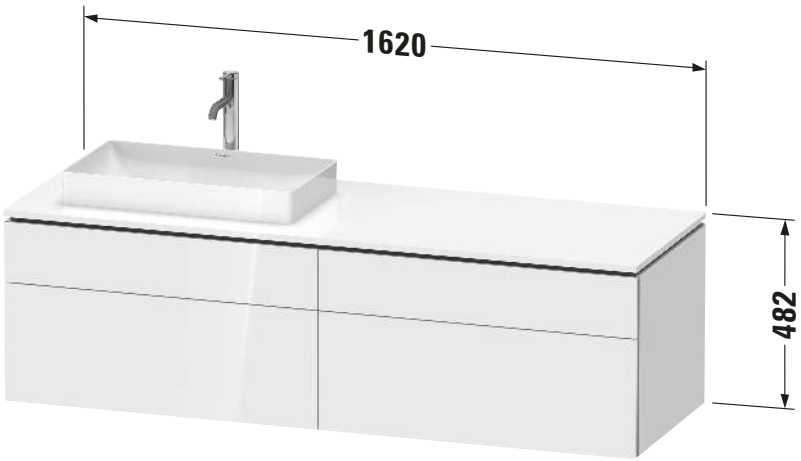

Basis Angaben	
Langbezeichnung	Duravit L-Cube Konsolenwaschtischunterbau wandhängend, Nussbaum dunkel Matt, Rechteckig, Anzahl Ausschnitte: 1, Anzahl Auszüge: 2, Anzahl Schubkästen: 2, Tip-on Technik – LC4871L21210000

Spezifikationen	
Anzahl Ausschnitte	1
Anzahl Auszüge	2
Anzahl Schubkästen	2
Für Anzahl Waschtische	1
Montagegrad	Montiert
Waschplatz	
Position Becken	Links
Montage	
Montageart	Wandhängend / Wandmontage
Farbe	
Farbwert	Nussbaum dunkel
Glanzgrad	Matt
Front	
Farbwert Front	Nussbaum dunkel
Glanzgrad Front	Matt
Korpus	
Glanzgrad Korpus	Matt
Material Korpus	Hochverdichtete Dreischicht-Holzspanplatte
Oberfläche Korpus	Dekor
Konsole	
Farbwert Konsole	Nussbaum dunkel
Glanzgrad Konsole	Matt
Material Konsole	Hochverdichtete Dreischicht-Holzspanplatte
Oberfläche Konsole	Dekor
Griff	
Ausführung Griff	Grifflos

Features	
Tip-on Technik	✓
Einrichtungssystem	Optional
Selbsteinzug mit Dämpfung	✓
Siphonausschnitt	✓
Schürze	✓
Hahnlochbohrungen möglich	✓

Lieferumfang	
Inkl. Konsolenplatte	✓
Montage	
Inkl. Befestigungsmaterial	✓
Technische Dokumentation	
Inkl. Montageanleitung	digital und gedruckt

Logistik	
Artikelgewicht	85 kg
Verkaufsverpackung	
Art Verkaufsverpackung	Karton
Menge / Verkaufsverpackung	1 Stk.
Ab Werk verpackt	✓
Breite Verkaufsverpackung inkl. Artikel	615 mm
Höhe Verkaufsverpackung inkl. Artikel	1670 mm
Tiefe Verkaufsverpackung inkl. Artikel	550 mm
Gewicht Verkaufsverpackung inkl. Artikel	90,7 kg
Anzahl Packstücke	1

Alle Zeichnungen enthalten alle notwendigen Maße (mm), die den üblichen Toleranzen unterliegen. Exakte Maße können nur am Produkt abgenommen werden.

L-Cube # LC4871L21210000

Design by Christian Werner

Konsolenwaschtischunterbau wandhängend

Vermaßung	
Breite / Länge	1620 mm
Höhe	482 mm
Tiefe / Breite	550 mm
Min. Wandabstand	0 mm

Passende Produkte

Passende Artikel

	Raumsparsiphon **# 005076** Universal
	Einrichtungssystem Set **# UV0514** Universal
	Einrichtungssystem Set **# UV0505** Universal

Weitere Informationen finden Sie hier

https://pro.duravit.de/p/LC4871L21210000

Alle Zeichnungen enthalten alle notwendigen Maße (mm), die den üblichen Toleranzen unterliegen. Exakte Maße können nur am Produkt abgenommen werden.