XSquare # XS4399007070000

Design by Kurt Merki Jr.

Waschtischunterbau wandhängend

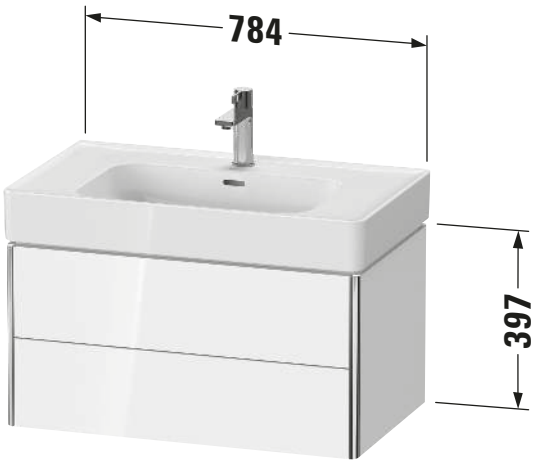

Basis Angaben	
Langbezeichnung	Duravit XSquare Waschtischunterbau wandhängend, Betongrau Matt, Rechteckig, Anzahl Schubkästen: 2, Tip-on Technik – XS4399007070000

Spezifikationen	
Anzahl Schubkästen	2
Für Anzahl Waschtische	1
Montagegrad	Montiert
Waschplatz	
Position Becken	Mitte
Montage	
Montageart	Montage unter Waschtisch / Wandhängend / Wandmontage
Farbe	
Farbwert	Betongrau
Glanzgrad	Matt
Front	
Farbwert Front	Betongrau
Glanzgrad Front	Matt
Korpus	
Glanzgrad Korpus	Matt
Material Korpus	Hochverdichtete Dreischicht-Holzspanplatte
Oberfläche Korpus	Dekor
Griff	
Ausführung Griff	Grifflos

Features	
Tip-on Technik	✓
Selbsteinzug mit Dämpfung	✓
Siphonausschnitt	✓
Schürze	✓

Lieferumfang	
Montage	
Inkl. Befestigungsmaterial	✓
Technische Dokumentation	
Inkl. Montageanleitung	digital und gedruckt

Logistik	
Artikelgewicht	27,5 kg
Verkaufsverpackung	
Art Verkaufsverpackung	Karton
Menge / Verkaufsverpackung	1 Stk.
Ab Werk verpackt	✓
Breite Verkaufsverpackung inkl. Artikel	540 mm
Höhe Verkaufsverpackung inkl. Artikel	860 mm
Tiefe Verkaufsverpackung inkl. Artikel	510 mm
Gewicht Verkaufsverpackung inkl. Artikel	27,5 kg
Anzahl Packstücke	1

Vermaßung	
Breite / Länge	784 mm
Höhe	397 mm
Tiefe / Breite	470 mm
Min. Wandabstand	0 mm

Passende Produkte

Passende Artikel

	Raumsparsiphon **# 005076** Universal
	Einrichtungssystem Set **# UV0504** Universal

Weitere Informationen finden Sie hier

https://pro.duravit.de/p/XS4399007070000

Alle Zeichnungen enthalten alle notwendigen Maße (mm), die den üblichen Toleranzen unterliegen. Exakte Maße können nur am Produkt abgenommen werden.