Lasten

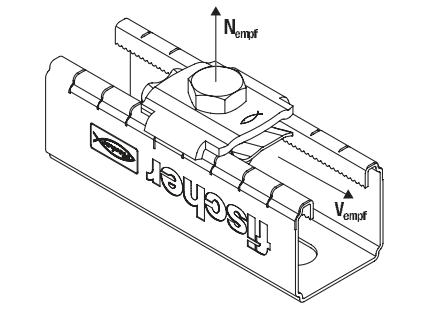

FSM Clix P

Artikelbezeichnung	Art.-Nr.	Max. empfohlene zentr. Zuglast für FLS 17/1.0 und FLS 30/1.0 N_{empf} [kN]	Max. empfohlene zentr. Zuglast für FLS 37/1.2 N_{empf} [kN]	Max. empfohlener Querzug V_{empf} [kN]	Anzugsdrehmoment T_{inst} [Nm]
FSM Clix P 6	**538643**	1,5	2,0	1,0	10
FSM Clix P 8	**538647**	1,5	2,0	1,0	10
FSM Clix P 10	**538649**	1,5	2,0	1,0	10