DURAVIT

White Tulip # WT4890L58580010

Design by Philippe Starck

Konsolenwaschtischunterbau wandhängend

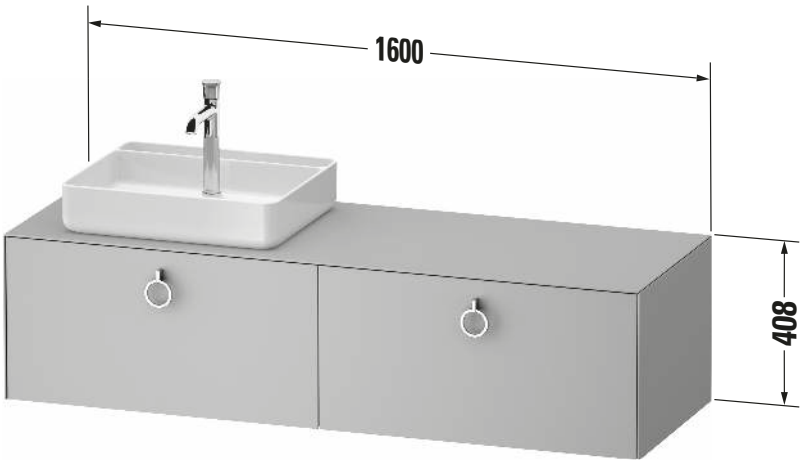

Basis Angaben	
Langbezeichnung	Duravit White Tulip Konsolenwaschtischunterbau wandhängend, Graphit Seidenmatt, Rechteckig, Anzahl Ausschnitte: 1, Anzahl Auszüge: 2 – WT4890L58580010

Spezifikationen	
Anzahl Ausschnitte	1
Anzahl Auszüge	2
Für Anzahl Waschtische	1
Montagegrad	Montiert
Waschplatz	
Position Becken	Links
Montage	
Montageart	Wandhängend / Wandmontage
Leuchtmittel	
Leuchtmittel	LED
Farbe	
Farbwert	Graphit
Glanzgrad	Seidenmatt
Front	
Farbwert Front	Graphit
Glanzgrad Front	Seidenmatt
Korpus	
Glanzgrad Korpus	Seidenmatt
Material Korpus	Hochverdichtete MDF-Platte
Oberfläche Korpus	Lack
Konsole	
Farbwert Konsole	Graphit
Glanzgrad Konsole	Seidenmatt
Material Konsole	Hochverdichtete MDF-Platte
Oberfläche Konsole	Lack
Griff	
Ausführung Griff	Griff
Anzahl Griffe	2
Farbwert Griff	Chrom

Features	
Einrichtungssystem	Optional
Innenbeleuchtung	Integriert
Selbsteinzug mit Dämpfung	✓
Hahnlochbohrungen möglich	✓

Lieferumfang	
Inkl. Konsolenplatte	✓
Montage	
Inkl. Befestigungsmaterial	✓
Technische Dokumentation	
Inkl. Montageanleitung	digital und gedruckt

Logistik	
Artikelgewicht	56 kg
Verkaufsverpackung	
Art Verkaufsverpackung	Karton
Menge / Verkaufsverpackung	1 Stk.
Ab Werk verpackt	✓
Breite Verkaufsverpackung inkl. Artikel	615 mm
Höhe Verkaufsverpackung inkl. Artikel	1660 mm
Tiefe Verkaufsverpackung inkl. Artikel	550 mm
Gewicht Verkaufsverpackung inkl. Artikel	56 kg
Anzahl Packstücke	1

Vermaßung	
Breite / Länge	1600 mm
Höhe	408 mm
Tiefe / Breite	550 mm
Min. Wandabstand	0 mm

Alle Zeichnungen enthalten alle notwendigen Maße (mm), die den üblichen Toleranzen unterliegen. Exakte Maße können nur am Produkt abgenommen werden.

White Tulip # WT4890L58580010

Design by Philippe Starck

Konsolenwaschtischunterbau wandhängend

Passende Produkte

Passende Artikel

	Raumsparsiphon **# 005076** Universal
	Einrichtungssystem Set **# UV0523** Universal

Weitere Informationen finden Sie hier

https://pro.duravit.de/p/WT4890L58580010

Alle Zeichnungen enthalten alle notwendigen Maße (mm), die den üblichen Toleranzen unterliegen. Exakte Maße können nur am Produkt abgenommen werden.