White Tulip # WT4996B77600000

Design by Philippe Starck

Konsolenwaschtischunterbau wandhängend



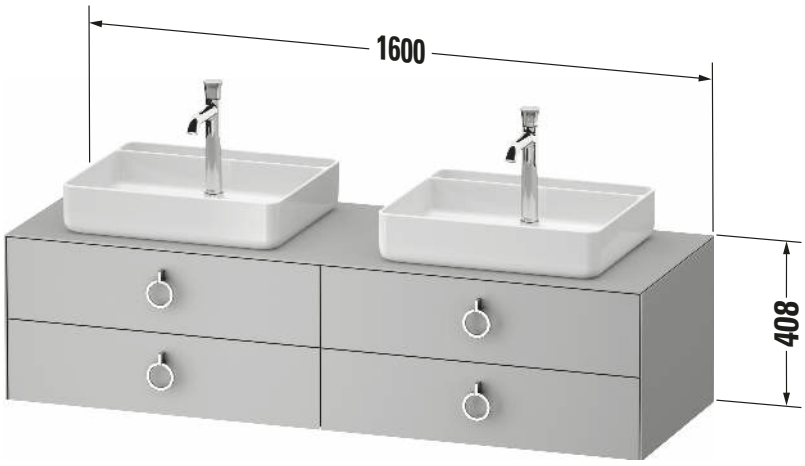

Basis Angaben	
Langbezeichnung	Duravit White Tulip Konsolenwaschtisch-unterbau wandhängend, Amerikanischer Nussbaum Matt, Rechteckig, Anzahl Ausschnitte: 2, Anzahl Schubkästen: 4 – WT4996B77600000

Spezifikationen	
Anzahl Ausschnitte	2
Anzahl Schubkästen	4
Für Anzahl Waschtische	2
Montagegrad	Montiert
Waschplatz	
Position Becken	Links / Rechts
Montage	
Montageart	Wandhängend / Wandmontage
Farbe	
Farbwert	Amerikanischer Nussbaum
Glanzgrad	Matt
Front	
Farbwert Front	Amerikanischer Nussbaum
Glanzgrad Front	Matt
Korpus	
Glanzgrad Korpus	Seidenmatt
Material Korpus	Hochverdichtete MDF-Platte
Oberfläche Korpus	Lack
Konsole	
Farbwert Konsole	Taupe
Glanzgrad Konsole	Seidenmatt
Material Konsole	Hochverdichtete MDF-Platte
Oberfläche Konsole	Lack
Griff	
Ausführung Griff	Griff
Anzahl Griffe	4
Farbwert Griff	Chrom

Features	
Einrichtungssystem	Optional
Selbsteinzug mit Dämpfung	✓
Siphonausschnitt	✓
Schürze	✓
Hahnlochbohrungen möglich	✓

Lieferumfang	
Inkl. Konsolenplatte	✓
Montage	
Inkl. Befestigungsmaterial	✓
Technische Dokumentation	
Inkl. Montageanleitung	digital und gedruckt

Logistik	
Artikelgewicht	65 kg
Verkaufsverpackung	
Art Verkaufsverpackung	Karton
Menge / Verkaufsverpackung	1 Stk.
Ab Werk verpackt	✓
Breite Verkaufsverpackung inkl. Artikel	615 mm
Höhe Verkaufsverpackung inkl. Artikel	1660 mm
Tiefe Verkaufsverpackung inkl. Artikel	550 mm
Gewicht Verkaufsverpackung inkl. Artikel	65 kg
Anzahl Packstücke	1

Alle Zeichnungen enthalten alle notwendigen Maße (mm), die den üblichen Toleranzen unterliegen. Exakte Maße können nur am Produkt abgenommen werden.

White Tulip # WT4996B77600000

Design by Philippe Starck

Konsolenwaschtischunterbau wandhängend

Vermaßung	
Breite / Länge	1600 mm
Höhe	408 mm
Tiefe / Breite	550 mm
Min. Wandabstand	0 mm

Passende Produkte

Passende Artikel

	Raumsparsiphon **# 005076** Universal
	Einrichtungssystem Set **# UV0505** Universal

Weitere Informationen finden Sie hier

https://pro.duravit.de/p/WT4996B77600000

Alle Zeichnungen enthalten alle notwendigen Maße (mm), die den üblichen Toleranzen unterliegen. Exakte Maße können nur am Produkt abgenommen werden.