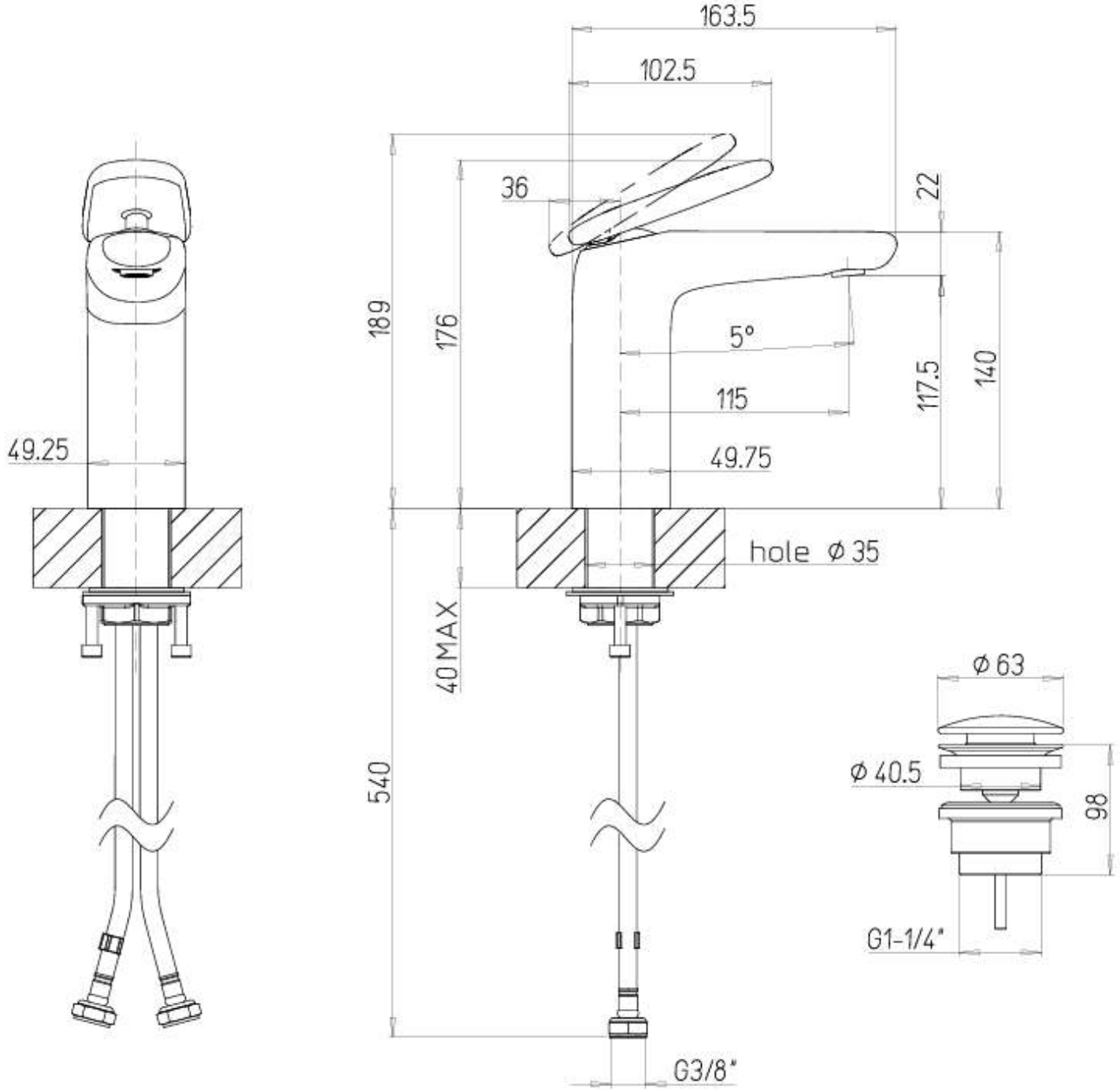

Antao TVW111003000	Villeroy & Boch 1748
V01 / 22.02.2023	