DURAVIT

D-Neo # DE4362004790000

Design by Bertrand Lejoly

Waschtischunterbau wandhängend

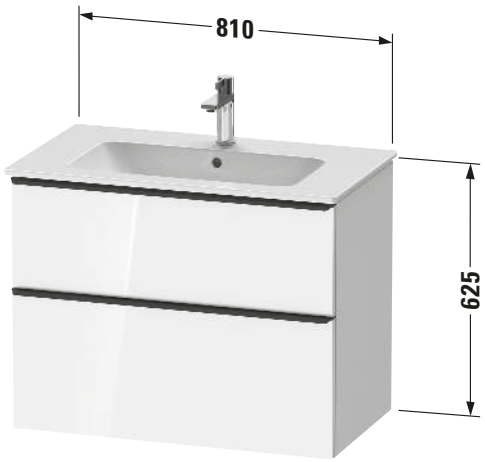

Basis Angaben	
Langbezeichnung	Duravit D-Neo Waschtischunterbau wandhängend, Nussbaum Matt, Rechteckig, Anzahl Auszüge: 1, Anzahl Schubkästen: 1 – DE4362004790000

Spezifikationen	
Anzahl Auszüge	1
Anzahl Schubkästen	1
Für Anzahl Waschtische	1
Montagegrad	Montiert
Waschplatz	
Position Becken	Mitte
Montage	
Montageart	Montage unter Waschtisch / Wandhängend / Wandmontage
Farbe	
Farbwert	Nussbaum
Glanzgrad	Matt
Front	
Farbwert Front	Nussbaum
Glanzgrad Front	Matt
Korpus	
Glanzgrad Korpus	Matt
Material Korpus	Hochverdichtete Dreischicht-Holzspanplatte
Oberfläche Korpus	Dekor
Griff	
Ausführung Griff	Griff
Anzahl Griffe	2
Farbwert Griff	Bronze

Features	
Inneneinteilung	Optional
Selbsteinzug mit Dämpfung	✓
Siphonausschnitt	✓
Schürze	✓

Lieferumfang	
Montage	
Inkl. Befestigungsmaterial	✓
Technische Dokumentation	
Inkl. Montageanleitung	digital und gedruckt

Logistik	
Artikelgewicht	27 kg
Verkaufsverpackung	
Art Verkaufsverpackung	Karton
Menge / Verkaufsverpackung	1 Stk.
Ab Werk verpackt	✓
Breite Verkaufsverpackung inkl. Artikel	730 mm
Höhe Verkaufsverpackung inkl. Artikel	860 mm
Tiefe Verkaufsverpackung inkl. Artikel	550 mm
Gewicht Verkaufsverpackung inkl. Artikel	31,3 kg
Anzahl Packstücke	1

Vermaßung	
Breite / Länge	810 mm
Höhe	625 mm
Tiefe / Breite	462 mm
Min. Wandabstand	0 mm

Passende Produkte

Passende Artikel

	Waschtisch **# 233683** ME by Starck
	Inneneinteilung **# UV9845** Universal

Notwendige Artikel

	Waschtisch **# 233683** ME by Starck

Weitere Informationen finden Sie hier

https://pro.duravit.de/p/DE4362004790000

Alle Zeichnungen enthalten alle notwendigen Maße (mm), die den üblichen Toleranzen unterliegen. Exakte Maße können nur am Produkt abgenommen werden.