Qatego # QA4732022430000

Design by Studio F. A. Porsche

Konsolenwaschtischunterbau wandhängend



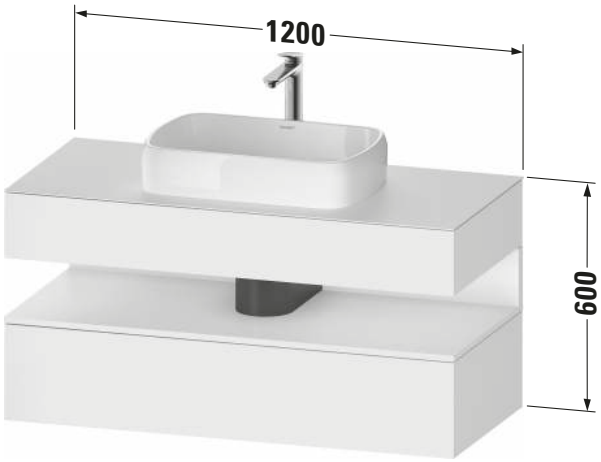

Basis Angaben	
Langbezeichnung	Duravit Qatego Konsolenwaschtischunterbau wandhängend, Basalt Matt, Eckig, Anzahl Ausschnitte: 1, Anzahl Auszüge: 1, Anzahl Schubkästen: 1, Tip-on Technik – QA4732022430000

Spezifikationen	
Anzahl Ausschnitte	1
Anzahl Auszüge	1
Anzahl offener Fächer	1
Anzahl Schubkästen	1
Für Anzahl Waschtische	1
Montagegrad	Montiert
Waschplatz	
Position Becken	Mitte
Montage	
Montageart	Wandhängend / Wandmontage
Farbe	
Farbwert	Basalt
Glanzgrad	Matt
Front	
Farbwert Front	Basalt
Glanzgrad Front	Matt
Korpus	
Glanzgrad Korpus	Matt
Material Korpus	Hochverdichtete Dreischicht-Holzspanplatte
Oberfläche Korpus	Dekor
Konsole	
Farbwert Konsole	Basalt
Glanzgrad Konsole	Matt
Material Konsole	Kompaktschichtstoffplatte
Oberfläche Konsole	Lack
Griff	
Ausführung Griff	Grifflos
Nische	
Farbwert Nische	Weiß

Features	
Tip-on Technik	✓
Inneneinteilung	Optional
Selbsteinzug mit Dämpfung	✓
Siphonausschnitt	✓
Schürze	✓
Hahnlochbohrungen möglich	✓

Lieferumfang	
Inkl. Konsolenplatte	✓
Montage	
Inkl. Befestigungsmaterial	✓
Technische Dokumentation	
Inkl. Montageanleitung	digital und gedruckt

Logistik	
Artikelgewicht	63 kg
Verkaufsverpackung	
Art Verkaufsverpackung	Karton
Menge / Verkaufsverpackung	1 Stk.
Ab Werk verpackt	✓
Breite Verkaufsverpackung inkl. Artikel	670 mm
Höhe Verkaufsverpackung inkl. Artikel	1300 mm
Tiefe Verkaufsverpackung inkl. Artikel	630 mm
Gewicht Verkaufsverpackung inkl. Artikel	69,8 kg
Anzahl Packstücke	1

Alle Zeichnungen enthalten alle notwendigen Maße (mm), die den üblichen Toleranzen unterliegen. Exakte Maße können nur am Produkt abgenommen werden.

Qatego # QA4732022430000

Design by Studio F. A. Porsche

Konsolenwaschtischunterbau wandhängend

Vermaßung	
Breite / Länge	1200 mm
Höhe	600 mm
Tiefe / Breite	550 mm
Min. Wandabstand	0 mm

Passende Produkte

Passende Artikel

	Inneneinteilung **# UV9576** Universal
	Inneneinteilung **# UV9577** Universal

Weitere Informationen finden Sie hier

https://pro.duravit.de/p/QA4732022430000

Alle Zeichnungen enthalten alle notwendigen Maße (mm), die den üblichen Toleranzen unterliegen. Exakte Maße können nur am Produkt abgenommen werden.