DURAVIT

# **Qatego** # QA4797016220010

Design by Studio F. A. Porsche

**Einbauwaschtisch mit Konsolenwaschtischunterbau**

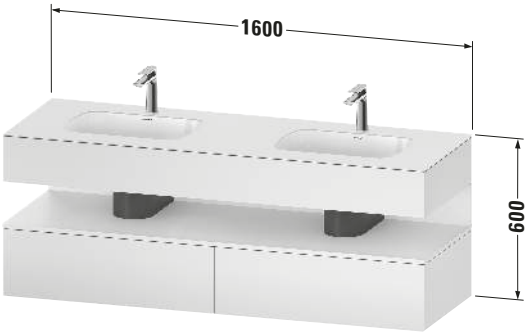


## Basis Angaben

| | |
|---|---|
| Langbezeichnung | Duravit Qatego Einbauwaschtisch mit Konsolenwaschtischunterbau, Eiche Schwarz Weiß Hochglanz Matt, Eckig, Anzahl Ausschnitte: 2, Anzahl Auszüge: 2, Tip-on Technik – QA4797016220010 |

## Spezifikationen

| | |
|---|---|
| **Griff** | |
| Ausführung Griff | Grifflos |
| **Leuchtmittel** | |
| Energieeffizienzklasse | E |
| **Front** | |
| Farbwert Front | Eiche Schwarz |
| Glanzgrad Front | Matt |
| Material Front | Hochverdichtete Dreischicht-Holzspanplatte |
| **Korpus** | |
| Farbwert Korpus | Weiß |
| Glanzgrad Korpus | Hochglanz |
| Material Korpus | Hochverdichtete Dreischicht-Holzspanplatte |
| Oberfläche Korpus | Dekor |

## Features

| | |
|---|---|
| **Set Attribute** | |
| Hahnlochbank | Nein |
| Tip-on Technik | ✓ |
| Selbsteinzug mit Dämpfung | ✓ |

## Lieferumfang

| | |
|---|---|
| **Montage** | |
| Inkl. Befestigungsmaterial | ✓ |
| **Technische Dokumentation** | |
| Inkl. Pflegeanleitung | digital und gedruckt |
| Inkl. Montageanleitung | digital und gedruckt |
| **Set Attribute** | |
| Inkl. Schaftventil | Nein |
| Inkl. Ablaufventil | Nein |
| Inkl. Push-Open Ventil | Nein |

## Logistik

| | |
|---|---|
| Artikelgewicht | 7,2 kg |
| **Verkaufsverpackung** | |
| Breite Verkaufsverpackung inkl. Artikel | 670 mm |
| Höhe Verkaufsverpackung inkl. Artikel | 1700 mm |
| Tiefe Verkaufsverpackung inkl. Artikel | 630 mm |
| Gewicht Verkaufsverpackung inkl. Artikel | 14,4 kg |

## Passende Produkte

| | |
|---|---|
| **Passende Artikel** | |
| | Push-open Ventil<br>**# 005052**<br>Universal |
| **Set Artikel** | |
| | Einbauwaschtisch<br>**# 0398482028**<br>Qatego |

## Vermaßung

| | |
|---|---|
| Breite / Länge | 1600 mm |
| Höhe | 600 mm |
| Tiefe / Breite | 550 mm |
| Min. Wandabstand | 0 mm |

## Weitere Informationen finden Sie hier

https://pro.duravit.de/p/QA4797016220010

Alle Zeichnungen enthalten alle notwendigen Maße (mm), die den üblichen Toleranzen unterliegen. Exakte Maße können nur am Produkt abgenommen werden.