DURAVIT

Qatego # QA4797016800010

Design by Studio F. A. Porsche

Einbauwaschtisch mit Konsolenwaschtischunterbau

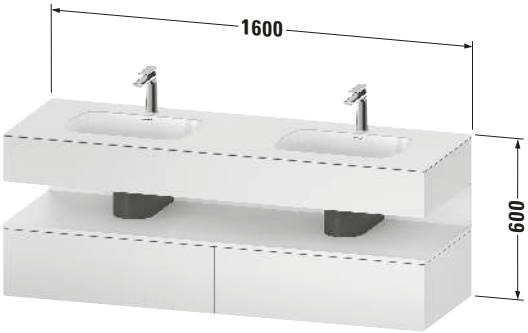

Basis Angaben	
Langbezeichnung	Duravit Qatego Einbauwaschtisch mit Konsolenwaschtischunterbau, Eiche Schwarz Graphit Matt Supermatt, Eckig, Anzahl Ausschnitte: 2, Anzahl Auszüge: 2, Tip-on Technik – QA4797016800010

Spezifikationen	
Griff	
Ausführung Griff	Grifflos
Leuchtmittel	
Energieeffizienzklasse	E
Front	
Farbwert Front	Eiche Schwarz
Glanzgrad Front	Matt
Material Front	Hochverdichtete Dreischicht-Holzspanplatte
Korpus	
Farbwert Korpus	Graphit
Glanzgrad Korpus	Supermatt
Material Korpus	Hochverdichtete Dreischicht-Holzspanplatte
Oberfläche Korpus	Dekor

Features	
Set Attribute	
Hahnlochbank	Nein
Tip-on Technik	✓
Selbsteinzug mit Dämpfung	✓

Lieferumfang	
Montage	
Inkl. Befestigungsmaterial	✓
Technische Dokumentation	
Inkl. Pflegeanleitung	digital und gedruckt
Inkl. Montageanleitung	digital und gedruckt
Set Attribute	
Inkl. Schaftventil	Nein
Inkl. Ablaufventil	Nein
Inkl. Push-Open Ventil	Nein

Logistik	
Artikelgewicht	7,2 kg
Verkaufsverpackung	
Breite Verkaufsverpackung inkl. Artikel	670 mm
Höhe Verkaufsverpackung inkl. Artikel	1700 mm
Tiefe Verkaufsverpackung inkl. Artikel	630 mm
Gewicht Verkaufsverpackung inkl. Artikel	14,4 kg

Passende Produkte	
Passende Artikel	
	Push-open Ventil **# 005052** Universal
Set Artikel	
	Einbauwaschtisch **# 0398482028** Qatego

Vermaßung	
Breite / Länge	1600 mm
Höhe	600 mm
Tiefe / Breite	550 mm
Min. Wandabstand	0 mm

Weitere Informationen finden Sie hier

https://pro.duravit.de/p/QA4797016800010

Alle Zeichnungen enthalten alle notwendigen Maße (mm), die den üblichen Toleranzen unterliegen. Exakte Maße können nur am Produkt abgenommen werden.