Xanuia Q
Waschtisch 700/480 mit Hahnloch ohne Überlauf
Oberfläche: **Weiss** Artikelnummer: **60223450**



Beschreibung

Merkmale

- Material: Keramik
- Außenmaße Becken: 700x480x105 mm (BxTxH)
- Beckeninnenhöhe: 120 mm
- Made to fit NoiseReduction: Schallschutzmatte nach Mass inkludiert
- mit einem Hahnloch
- ohne Überlauf
- ohne Ablaufgarnitur
- Einbauart: Wandhängend
- Überlaufklasse: CL00

Artikeldetails

Preis exkl. MwSt. 222.00 CHF

Technologie

Made to fit NoiseReduction

Designpreise

DESIGN AWARD 2024

Produktabbildung



Maßzeichnung

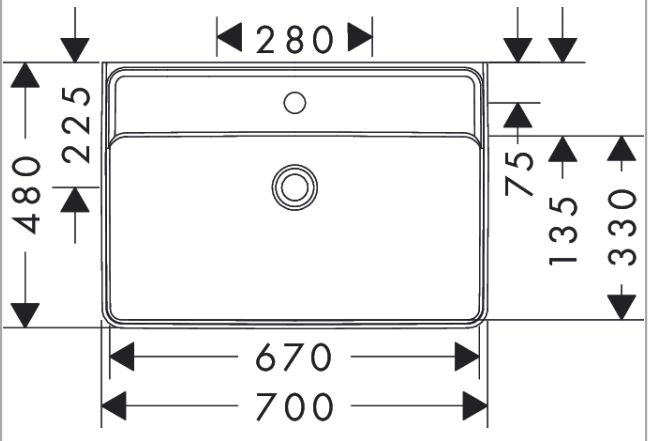

Xanuia Q
Waschtisch 700/480 mit Hahnloch ohne Überlauf
Oberfläche: **Weiss** Artikelnummer: **60223450**



Einbaubeispiel

