Technische Daten/ Technical Data

KLUDI DECUS
Unterputz-Wannenfüll-und Brause-Einhandmischer
mit Sicherungseinrichtung nach EN 1717

Artikel- Nr.: 547635375

Oberfläche:
53 mattweiß

Artikeltext
Hersteller KLUDI GmbH & Co. KG
Typ: KLUDI DECUS
Unterputz-Wannenfüll-und Brause-Einhandmischer
Artikel- Nr.: 547635375

Unterputz-Wanne-Brause-Armatur
Einhebelmischer
Feinbau-Set ohne Unterputz-Rohbau-Set
für Unterputzkörper KLUDI SLIM.BOXX Art. Nr. 88022
Feinbau-Set mit Funktionseinheit
Wandmontage
PUSH&SWITCH Druckumsteller
autom. Umstellung: Brause/Wanne
geschlossener Hebel, Metall
eigensicher gegen Rückfließen
Keramik-Kartusche mit Heißwasserbegrenzung
Durchflussmenge Wanne bei 3 bar 25 l/min.
Durchflussmenge Brause bei 3 bar 23 l/min.

Produktabbildung/ Product picture



Maßzeichnung/ Dimensional drawing

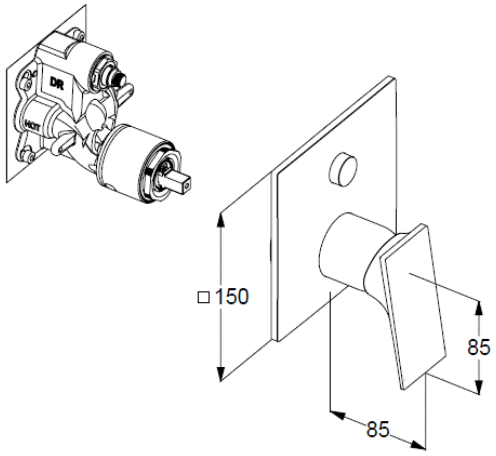

Durchfluss/ Flow rate

