Technische Daten/ Technical Data

KLUDI DECUS
Unterputz-Waschtisch-Einhandmischer
DN 15

Artikel- Nr.: 54245N275

Oberfläche:
N2 Brushed Gunmetal PVD

Artikeltext
Hersteller KLUDI GmbH & Co. KG
Typ: KLUDI DECUS
Unterputz-Waschtisch-Einhandmischer
Artikel- Nr.: 54245N275

Unterputz-Waschtisch-Einhandmischer
Ausladung 240mm
Feinbau-Set ohne Unterputz-Rohbau-Set
für Unterputzkörper KLUDI Art. Nr. 38241
Wandmontage
geschlossener Hebel, Metall
Strahlregler, S-Pointer M24 PCA
Durchflussmenge bei 3 bar 4,5 l/min.
fester Auslauf
EU-Taxonomie: max. 6 l/min. -
wesentlicher Beitrag (SC) möglich

Produktabbildung/ Product picture



Maßzeichnung/ Dimensional drawing

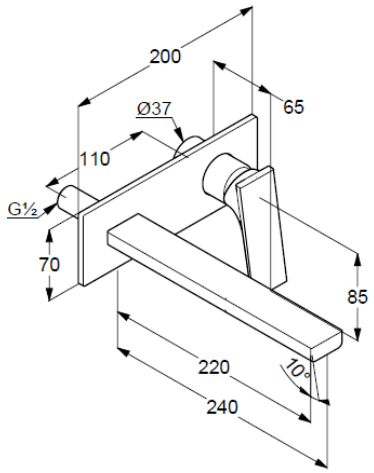

Durchfluss/ Flow rate

