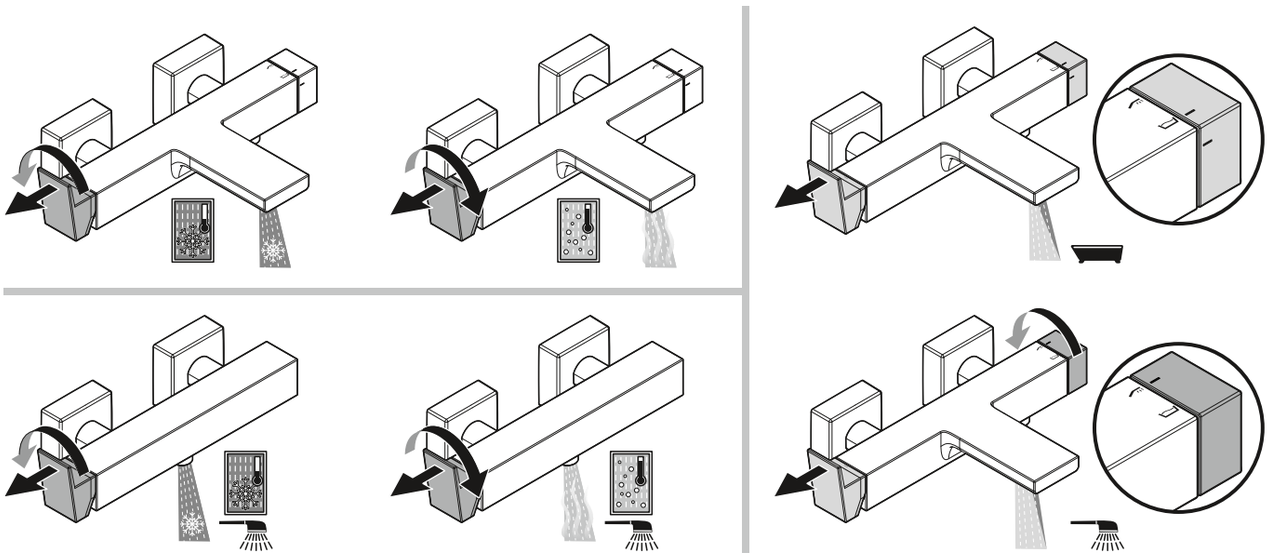

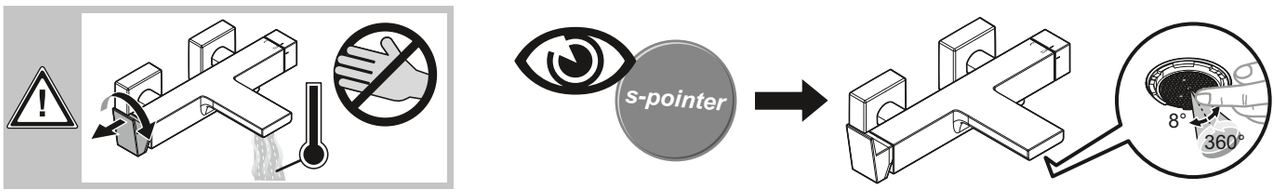

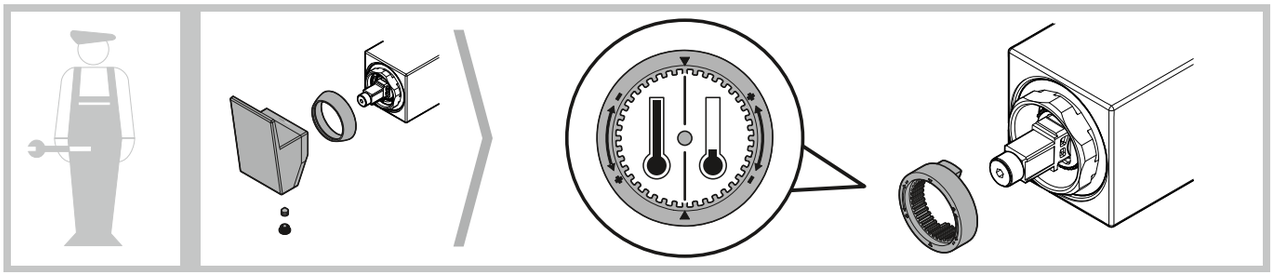

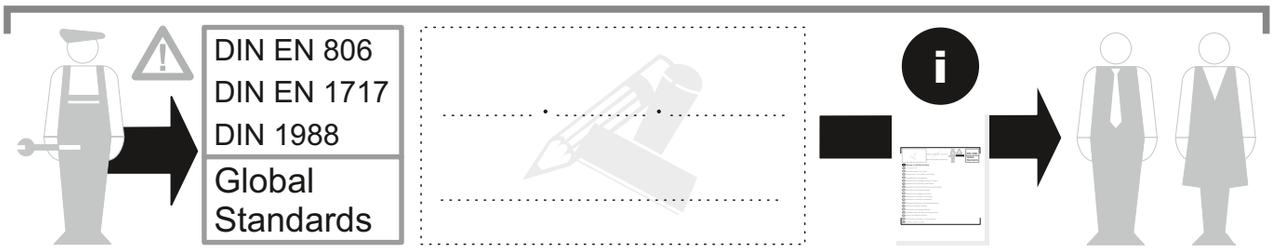

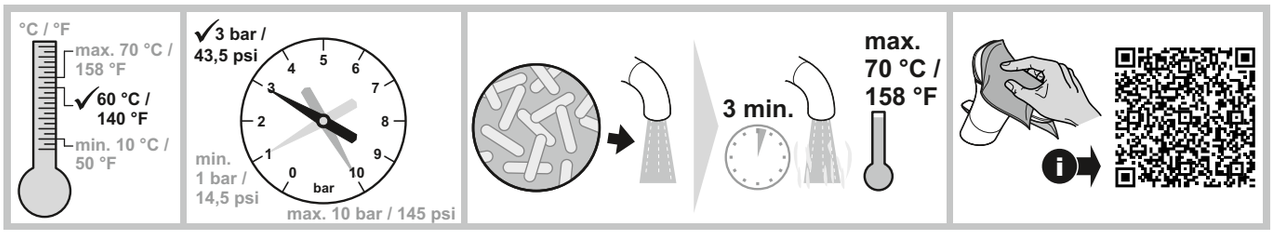

(D) Montage- und Bedienanleitung
(CN) 安装及操作指南
(CZ) Návod k instalaci a k použití
(E) Instrucciones de montaje y de manejo
(EST) Paigaldamine ja kasutamine
(F) Instructions de montage et d'utilisation
(GB) Installation and operating instructions
(GR) ΟΔΗΓΙΕΣ ΕΓΚΑΤΑΣΤΑΣΗΣ ΚΑΙ ΣΥΝΤΗΡΗΣΗΣ
(H) Szerelési és használati utasítás
(I) Istruzioni di montaggio e per l'uso
(LT) Montavimo ir naudojimo instrukcija
(LV) Montāžas un lietošanas instrukcija
(NL) Montagehandleiding en Gebruiksaanwijzing
(PL) Instrukcja montażu i obsługi
(RO) Instrucţiuni de montaj şi utilizare
(RUS) Руководство по монтажу и эксплуатации
(SK) Návod na montáž a obsluhu
(SLO) Navodila za montažo in uporabo
(UA) Інструкція по монтажу та експлуатації
(UAE) تعليمات التركيب والتشغيل

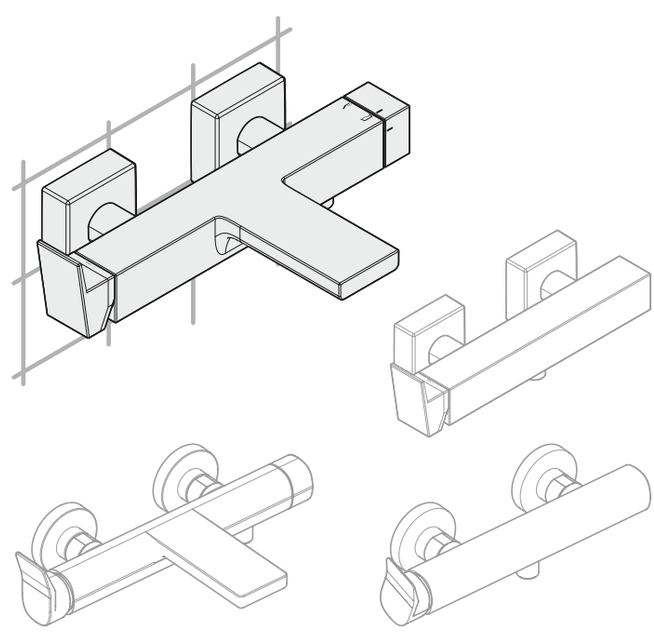

Kludi GmbH & Co. KG
Postfach 25 60
D-58685 Menden
Am Vogelsang 31-33
D-58706 Menden

Telefon: (D) +49 (0) 23 73 / 904-0
Telefax: (D) +49 (0) 23 73 / 904-4 65
E-Mail: info.de@kludi.com
Internet: www.kludi.com

KLUDI

9 62 840/01

1.

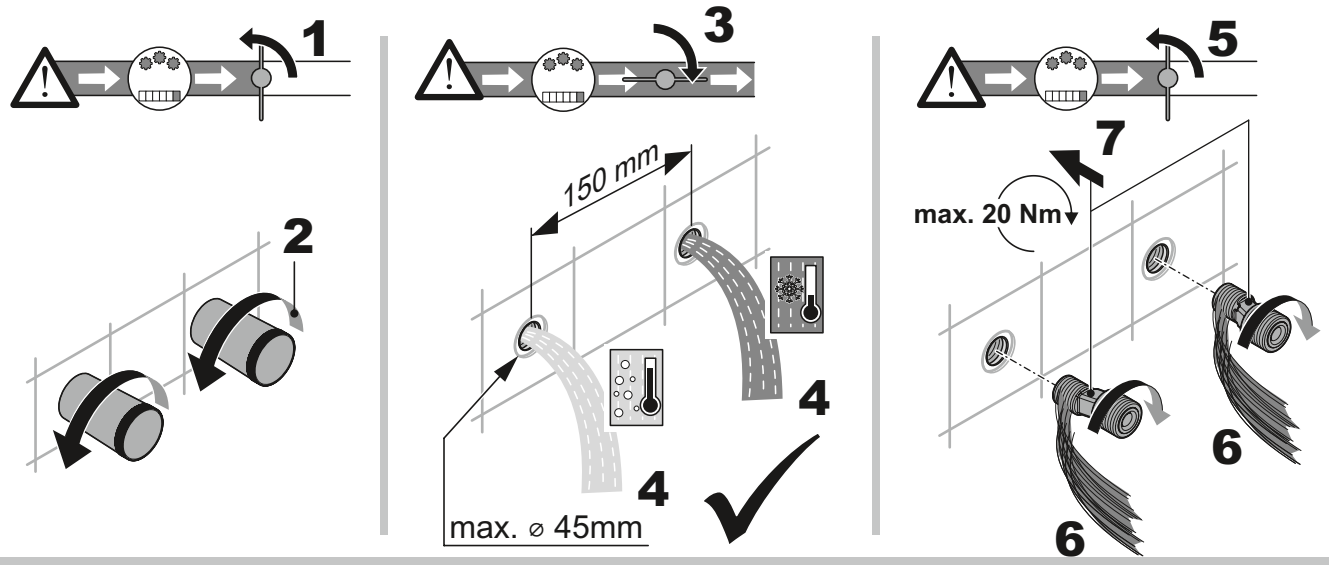
1
2
3
150 mm
4
4
max. ⌀ 45mm
5
7
max. 20 Nm
6
6

2.

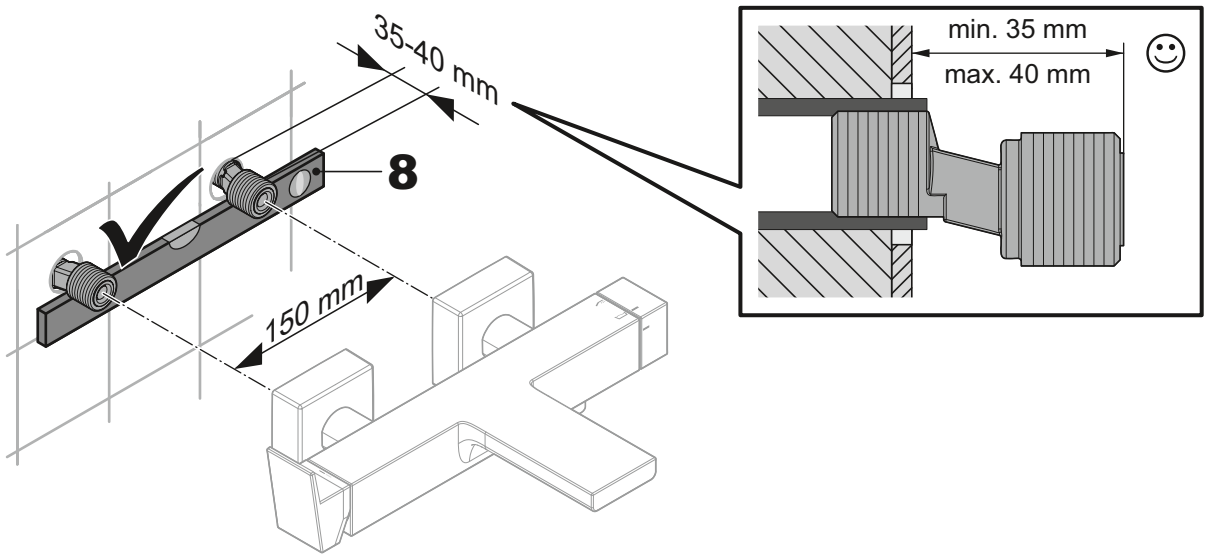
35-40 mm
8
150 mm
min. 35 mm
max. 40 mm

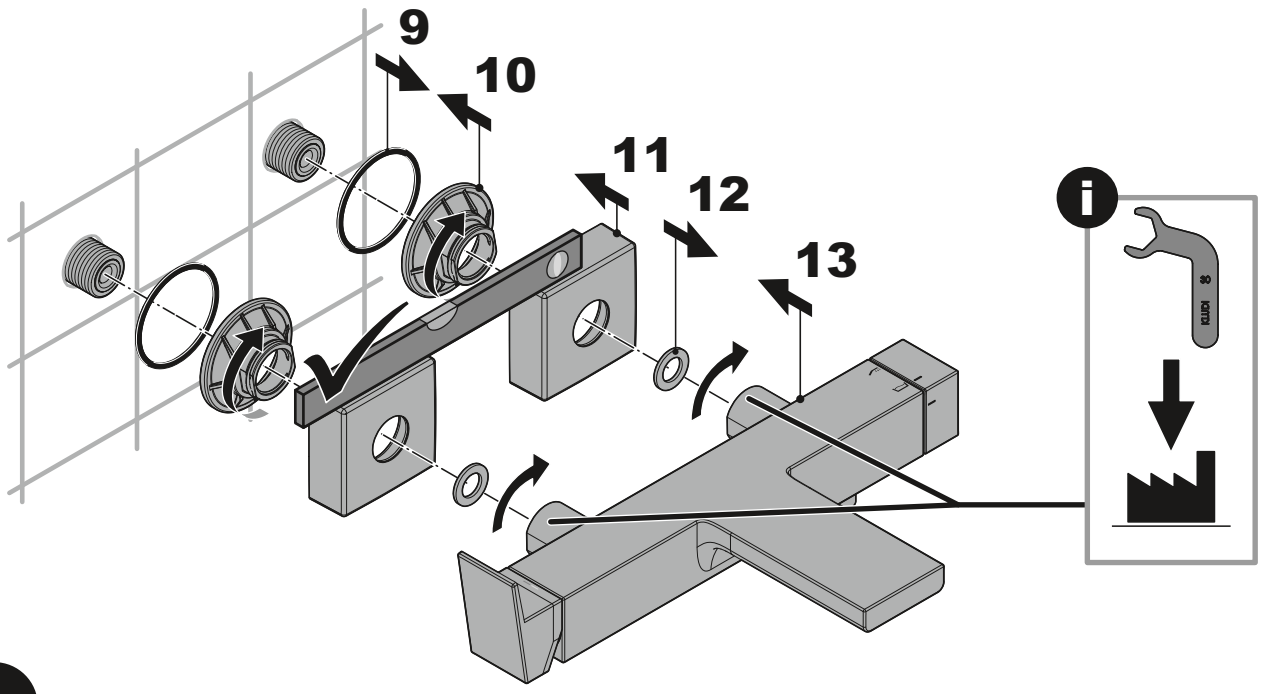
9
10
11
12
13

3.

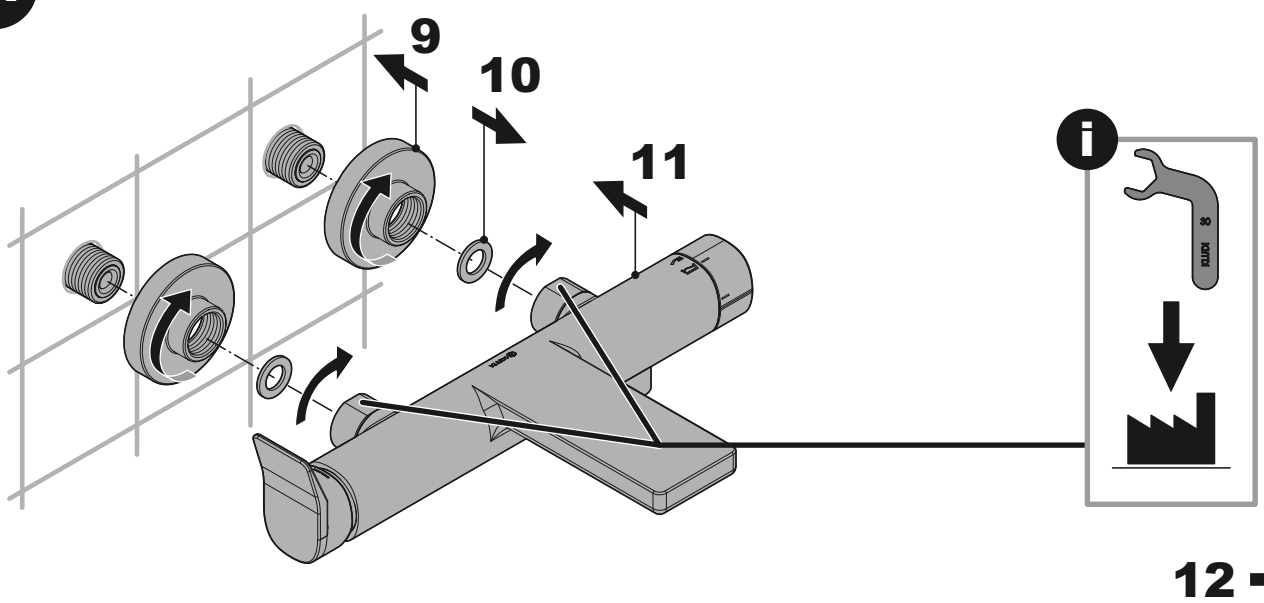
9
10
11

12 → 4.

4.

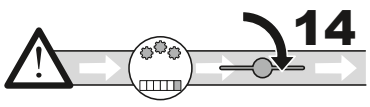
14

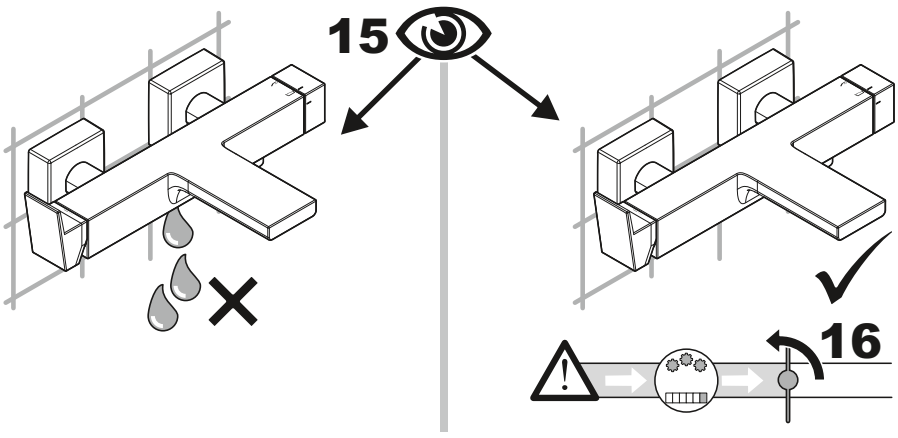
15
16