AXOR

DE / Gebrauchsanleitung / Montageanleitung 02
FR / Mode d'emploi / Instructions de montage 02
EN / Instructions for use / Assembly instructions 03
IT / Istruzioni per l'uso / Istruzioni per Installazione 03
ES / Modo de empleo / Instrucciones de montaje 04
NL / Gebruiksaanwijzing / Handleiding 04
DK / Brugsanvisning / Monteringsvejledning 05
PT / Instruções para uso / Manual de Instalación 05
PL / Instrukcja obsługi / Instrukcja montażu 06
CS / Návod k použití / Montážní návod 06
SK / Návod na použitie / Montážny návod 07
ZH / 用户手册 / 组装说明 07
RU / Руководство пользователя / Инструкция по монтажу 08
FI / Käyttöohje / Asennusohje 08
SV / Bruksanvisning / Monteringsanvisning 09
LT / Vartotojo instrukcija / Montavimo instrukcijos 09
HR / Upute za uporabu / Uputstva za instalaciju 10
RO / Manual de utilizare / Instrucțiuni de montare 10
EL / Οδηγίες χρήσης / Οδηγία συναρμολόγησης 11
SL / Navodilo za uporabo / Navodila za montažo 11
ET / Kasutusjuhend / Paigaldusjuhend 12
LV / Lietošanas pamācība / Montāžas instrukcija 12
SR / Uputstvo za upotrebu / Uputstvo za montažu 13
NO/ Bruksanvisning / Montasjeveiledning 13
BG / Инструкция за употреба / Ръководство за монтаж 14
JP / 取扱説明書 / 施工説明書 14
UA / Інструкції з використання / Інструкція по збірці 15
AR/ تعليمات التجميع / دليل الاستخدام 15
TR / Kullanım kılavuzu / Montaj kılavuzu 16
HU / Használati útmutató / Szerelési útmutató 17
HE / הוראות הרכבה / הוראות שימוש 17

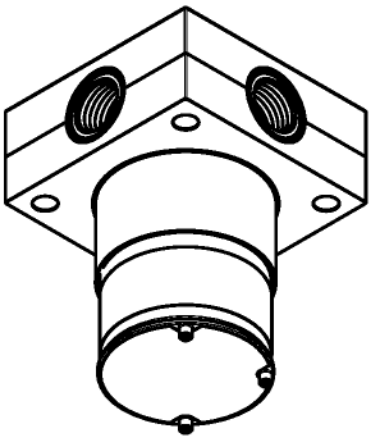

AXOR ShowerSphere
39766180

INSTALLATION

⚠ SICHERHEITSHINWEISE

⚠ Bei der Montage müssen zur Vermeidung von Quetsch- und Schnittverletzungen Handschuhe getragen werden.

MONTAGEHINWEISE

/ Vor der Montage muss das Produkt auf Transportschäden untersucht werden. Nach dem Einbau werden keine Transport- oder Oberflächenschäden anerkannt.

/ Die Leitungen und die Armatur müssen nach den gültigen Normen montiert, gespült und geprüft werden.

/ Die in den Ländern jeweils gültigen Installationsrichtlinien sind einzuhalten.

/ Bei der Montage des Produktes durch qualifiziertes Fachpersonal ist darauf zu achten, dass die Befestigungsfläche im gesamten Bereich der Befestigung plan ist (keine vorstehenden Fugen oder Fliesenversatz), der Wandaufbau für eine Montage des Produktes geeignet ist und keine Schwachstellen aufweist.

/ Die Dichtmanschette darf nicht heiß verklebt werden.

SYMBOLERKLÄRUNG


Kein essigsäurehaltiges Silikon verwenden!


MONTAGEBEISPIELE (siehe Seite 18)


MASSE (siehe Seite 23)


SERVICETEILE (siehe Seite 22)


PRÜFZEICHEN (siehe Seite 23)

MONTAGE (siehe Seite 20)

⚠ CONSIGNES DE SÉCURITÉ

⚠ Lors du montage, porter des gants de protection pour éviter toute blessure par écrasement ou coupure.

INSTRUCTIONS POUR LE MONTAGE

/ Avant son montage, s'assurer que le produit n'a subi aucun dommage pendant le transport Après le montage, tout dommage de transport ou de surface ne pourra pas être reconnu.

/ Les conduites et la robinetterie doivent être montés, rincés et contrôlés selon les normes en vigueur.

/ Les directives d'installation en vigueur dans le pays concerné doivent être respectées.

/ Lors du montage de ce produit par du personnel qualifié, veiller à ce que la surface de fixation soit bien plane dans toute la zone de fixation (pas de dépassement de joints ou de déport de carreaux), à ce que le mur se prête au montage du produit et ne présente aucun point fragile.

/ La manchette étanche ne doit pas être collée à chaud.

DESCRIPTION DU SYMBOLE


Ne pas utiliser de silicone contenant de l'acide acétique!


EXEMPLES DE MONTAGE (voir pages 18)


DIMENSIONS (voir pages 23)


PIÈCES DÉTACHÉES (voir pages 22)


CLASSIFICATION ACOUSTIQUE ET DÉBIT (voir pages 23)

MONTAGE (voir pages 20)

⚠ SAFETY NOTES

⚠ Gloves should be worn during installation to prevent crushing and cutting injuries.

INSTALLATION INSTRUCTIONS

- / Prior to installation, inspect the product for transport damages. After it has been installed, no transport or surface damage will be honoured.
- / The pipes and the fixture must be installed, flushed and tested as per the applicable standards.
- / The plumbing codes applicable in the respective countries must be observed.
- / During installation of the product by qualified trained personnel, make sure that the entire fastening surface is even and smooth (no protruding seams or tile offset), that the finish of the wall is suitable to apply the product and has no weak points.
- / The gasket is not suitable for hot glue.

SYMBOL DESCRIPTION


Do not use silicone containing acetic acid!


INSTALLATION EXAMPLE
(see page 18)


DIMENSIONS (see page 23)


SPARE PARTS (see page 22)


TEST CERTIFICATE (see page 23)

⚠ INDICAZIONI SULLA SICUREZZA

⚠ Durante il montaggio, per pevitare ferite da schiacciamento e da taglio bisogna indossare guanti protettivi.

ISTRUZIONI PER IL MONTAGGIO

- / Prima del montaggio è necessario controllare che non ci siano stati danni durante il trasporto. Una volta eseguito il montaggio, non verranno riconosciuti eventuali danni di trasporto o delle superfici.
- / Montare, lavare e controllare tubature e rubinetteria rispettando le norme correnti.
- / Vanno rispettate le direttive di installazione nazionali vigenti nel rispettivo paese.
- / Per il montaggio del prodotto da personale specializzato qualificato bisogna fare attenzione, che la superficie di fissaggio, in tutto il campo di fissaggio, sia piana (nessuna giunzione sporgente o sfalsamento di piastrella), la costruzione della parete sia adatta al montaggio del prodotto e che non presenti alcun punto debole.
- / Il manicotto di tenuta non deve essere incollato a caldo.

DESCRIZIONE SIMBOLO


Non utilizzare silicone contenente acido acetico!


ESEMPIO DI INSTALLAZIONE
(vedi pagg. 18)


INGOMBRI (vedi pagg. 23)


PARTI DI RICAMBIO
(vedi pagg. 22)


SEGNO DI VERIFICA
(vedi pagg. 23)

⚠INDICACIONES DE SEGURIDAD

⚠ Durante el montaje deben utilizarse guantes para evitar heridas por aplastamiento o corte.

INDICACIONES PARA EL MONTAJE

/ Antes del montaje se debe examinarse el producto contra daños de transporte. Después de la instalación no se reconoce ningún daño de transporte o de superficie.

/ Los conductos y la grifería deben montarse, lavarse y comprobarse según las normas vigentes.

/ Es obligatorio el cumplimiento de las directrices de instalación vigentes en el país respectivo.

/ Durante el montaje del producto, mediante personal especializado, se debe asegurar de que la superficie de sujeción en todo el área de la fijación sea plana (sin fugas o azulejos que sobresalgan), que la estructura del muro sea adecuada para el montaje del producto y que no presente puntos débiles.

/ El manguito de estanqueidad no debe pegarse en caliente.

DESCRIPCIÓN DE SÍMBOLOS


No utilizar silicona que contiene ácido acético!


EJEMPLOS DE MONTAJE (ver página 18)


DIMENSIONES (ver página 23)


REPUESTOS (ver página 22)


MARCA DE VERIFICACIÓN (ver página 23)

MONTAJE (ver página 20)

⚠VEILIGHEIDSINSTRUCTIES

⚠ Bij de montage moeten ter voorkoming van knel- en snijwonden handschoenen worden gedragen.

MONTAGE-INSTRUCTIES

/ Vóór de montage moet het product gecontroleerd worden op transportschade. Na de inbouw wordt geen transport- of oppervlakteschade meer aanvaard.

/ De leidingen en armaturen moeten gemonteerd, gespoeld en gecontroleerd worden volgens de geldige normen.

/ De in de overeenkomstige landen geldende installatierichtlijnen moeten nageleefd worden.

/ Bij de montage van het product door gekwalificeerd vakpersoneel moet erop gelet worden dat het montagevlak in het volledige bereik van de bevestiging vlak is (geen uitstekende voegen of verspringende tegels), dat de wand geschikt is voor de montage van het product en geen zwakke plaatsen vertoont.

/ De dichtmanchet mag niet warm omwikkeld worden.

SYMBOOLBESCHRIJVING


Gebruik geen zuurhoudende silicone!


MONTAGEVOORBEELDEN (zie blz. 18)


MATEN (zie blz. 23)


SERVICE ONDERDELEN (zie blz. 22)


KEURMERK (zie blz. 23)

MONTAGE (zie blz. 20)

⚠ SIKKERHEDSANVISNINGER

⚠ Ved monteringen skal der bruges handsker for at undgå kvæstelser og snitsår.

MONTERINGSANVISNINGER

/ Før monteringen skal produktet kontrolleres for transportskader. Efter monteringen godkendes transportskader eller skader på overfladen ikke længere.

/ Ledningerne og armaturerne skal monteres, skylles og kontrolleres iht. de gældende standarder.

/ Installationsbestemmelserne, der gælder i det enkelte land, skal overholdes.

/ Ved montering af produktet igennem kvalificerede fagfolk skal der holdes øje med, at fastgørelsesoverfladen er plan i alle områder hvor produktet monteres (ingen fremragende fuger eller fliseforskydninger), at væggene er velegnet til monteringen af produktet og ikke har svare områder.

/ Der må ikke bruges smeltelim til tætningsmanchetten.

SYMBOLBESKRIVELSE


Der må ikke benyttes eddikesyreholdig silikone!


MONTERINGSEKSEMPLER (se s. 18)


MÅLENE (se s. 23)


RESERVEDELE (se s. 22)


GODKENDELSE (se s. 23)

⚠ AVISOS DE SEGURANÇA

⚠ Durante a montagem devem ser utilizadas luvas de protecção, de modo a evitar ferimentos resultantes de entalamentos e de cortes.

AVISOS DE MONTAGEM

/ Antes da montagem deve-se controlar o produto relativamente a danos de transporte. Após a montagem não são aceites quaisquer danos de transporte ou de superfície.

/ As tubagens e a torneira têm que ser montadas, enxaguadas e verificadas de acordo com as normas em vigor.

/ A prescrições de instalação válidas nos respetivos países devem ser respeitadas.

/ Durante a montagem efectuada por técnicos qualificados deve ter-se em atenção que a superfície de fixação seja plana em toda a sua extensão (sem juntas ou ladrilhos salientes), que a estrutura da parede seja adequada para a montagem do produto e que não apresente pontos fracos.

/ A junta de vedação não pode ser colada a quente.

ELIMINAÇÃO

O papel e o cartão, bem como o plástico, devem ser eliminados separadamente nos sistemas de eliminação previstos para estes materiais.

DADOS TÉCNICOS


Não utilizar silicone que contenha ácido acético!


EXEMPLOS DE MONTAGEM (ver página 18)


MEDIDAS (ver página 23)


PEÇAS DE SUBSTITUIÇÃO (ver página 22)


MARCA DE CONTROLO (ver página 23)

⚠ WSKAZÓWKI BEZPIECZEŃSTWA

⚠ Aby uniknąć zranień na skutek zgniecenia lub przecięcia, podczas montażu należy nosić rękawice ochronne.

WSKAZÓWKI MONTAŻOWE

- / Przed montażem należy skontrolować produkt pod kątem szkód transportowych. Po montażu nie widać żadnych szkód transportowych ani szkód na powierzchni.
- / Przewody i armatura muszą być montowane, płukane i kontrolowane według obowiązujących norm.
- / Należy przestrzegać wytycznych instalacyjnych obowiązujących w danym kraju.
- / Montaż produktu musi być wykonany przez wykwalifikowanego fachowca. Powierzchnia w miejscu montażu musi być równa (bez uskoków wzgl. wzajemnie przesuniętych płytek). Ściana w miejscu montażu musi być stabilna. Dołożone w komplecie śruby i kołki rozporowe są przeznaczone do betonu.
- / Kołnierz uszczelniający nie może być przyklejany na gorąco.

OPIS SYMBOLU


Nie stosować silikonów zawierających kwas octowy!


PRZYKŁADY MONTAŻOWE (patrz strona 18)


WYMIARY (patrz strona 23)


CZĘŚCI SERWISOWE (patrz strona 22)


ZNAK JAKOŚCI (patrz strona 23)

⚠ BEZPEČNOSTNÍ POKYNY

⚠ Pro zabránění řezným zraněním a pohmožděninám je nutné při montáži nosit rukavice.

POKYNY K MONTÁŽI

- / Před montáží je třeba produkt zkontrolovat, zda nebyl při transportu poškozen. Po zabudování nebudou uznány žádné škody způsobené transportem nebo poškození povrchu.
- / Vedení a armatura musí být namontovány, propláchnuty a otestovány podle platných norem.
- / Je třeba dodržovat montážní pravidla platné v dané zemi.
- / Při montáži produktu kvalifikovanou osobou je třeba dbát na to, aby byla upevňovací plocha v celé oblasti upevnění rovná (žádné vyčnívající spáry nebo zapuštění obkladů), aby struktura stěny byla vhodná pro montáž produktu a neměla žádná slabá místa.
- / Těsnicí manžeta nesmí být slepená za horka.

POPIS SYMBOLŮ


Nepoužívat silikon s obsahem kyseliny octové!


PŘÍKLADY MONTÁŽE (viz strana 18)


ROZMÌRY (viz strana 23)


SERVISNÍ DÍLY (viz strana 22)


ZKUŠEBNÍ ZNAČKA (viz strana 23)

MONTAŻ (patrz strona 20)

MONTÁŽ (viz strana 20)

⚠ BEZPEČNOSTNÉ POKYNY

⚠ Pri montáži musíte nosiť rukavice, aby ste predišli pomliaždeninám a rezným poraneniam.

POKYNY PRE MONTÁŽ

- / Pred montážou musíte produkt skontrolovať, či nebol počas transportu poškodený. Po zabudovaní nebudú uznané žiadne škody spôsobené transportom alebo poškodenia povrchu.
- / Potrubia a vybavenie musia byť namontované, prepláchnuté a vybavené v platnom normami.
- / Je potrebné dodržiavať smernice o inštalácii, ktoré sú práve teraz platné v krajinách.
- / Pri montáži produktu kvalifikovanou osobou treba dávať pozor na to, aby bola upevňovacia plocha v celej oblasti upevnenia rovná (žiadne vyčnievajúce medzery alebo zapustenia obkladov), aby štruktúra steny bola vhodná pre montáž produktu a nemá žiadne slabé miesta.
- / Tesniaca manžeta nesmie byť lepená za horúca.

POPIS SYMBOLOV


Nepoužívať silikón s obsahom kyseliny octovej!

PRÍKLADY MONTÁŽE
(viď strana 18)


ROZMERY (viď strana 23)


SERVISNÉ DIELY (viď strana 22)


OSVEDČENIE O SKÚŠKE
(viď strana 23)

MONTÁŽ (viď strana 20)

⚠ 安全须知

⚠ 装配时为避免挤压和切割受伤, 必须戴上手套.

安装提示

- / 安装前必须检查产品是否受到运输损害. 安装后将不认可运输损害或表面损伤.
- / 管道和阀门必须根据通用标准进行安装, 冲洗和检查.
- / 请遵守当地国家现行的安装规定.
- / 由有资格的专业人员进行产品安装时请注意: 在所有加固区域中, 加固表面是否平整 (无突出的接缝或瓷砖), 墙体结构是否适合产品安装且未显露出任何缺点.
- / 不能热粘贴密封涂层.

符号说明


请勿使用含有乙酸的硅胶!


安装示意 (参见第页 18)


大小 (参见第页 23)


备用零件 (参见第页 22)


检验标记 (参见第页 23)

安装 (参见第页 20)

⚠УКАЗАНИЯ ПО ТЕХНИКЕ БЕЗОПАСНОСТИ

⚠ Во время монтажа следует надеть перчатки во избежание прищемления и порезов.

УКАЗАНИЯ ПО МОНТАЖУ

- / Перед монтажом следует проверить изделие на предмет повреждений при перевозке. После монтажа претензии о возмещении ущерба за повреждения при перевозке или повреждения поверхностей не принимаются.
- / Трубы и арматура должны быть установлены, промыты и проверены в соответствии с действующими нормами.
- / Необходимо соблюдать требования по монтажу, действующие в соответствующих странах.
- / Во время монтажа изделия квалифицированным персоналом поверхность крепления должна быть ровной по всей области крепления (не допускайте выступающих стыков или перекоса облицовочной плитки); для монтажа изделия следует использовать подходящую стену достаточной прочности.
- / Уплотнительную манжету не разрешается приклеивать горячим способом.

ОПИСАНИЕ СИМВОЛОВ


Не применяйте силикон, содержащий уксусную кислоту.


ВАРИАНТЫ УСТАНОВКИ (см. стр. 18)


РАЗМЕРЫ (см. стр. 23)


КОМПЛЕКТ (см. стр. 22)


ЗНАК ТЕХНИЧЕСКОГО КОНТРОЛЯ (см. стр. 23)

⚠TURVALLISUUSOHJEET

⚠ Asennuksessa on käytettävä käsineitä puristumien ja viiltojen aiheuttamien tapaturmien estämiseksi.

ASENNUSOHJEET

- / Ennen asennusta on tarkastettava tuotteen mahdolliset kuljetusvahingot. Asennuksen jälkeen kuljetus- ja pintavaurioita ei hyväksytä.
- / Putket ja hana on asennettava, huuhdeltava ja tarkastettava voimassa olevien standardien mukaisesti.
- / Jokaisessa maassa on noudatettava siellä päteviä asennusohjeita.
- / Pätevän ammattihenkilöstön asentaessa tuotetta on otettava huomioon, että kiinnityspinnan on oltava koko kiinnitysalueelta tasainen (ei korkeita saumoja tai laattojen yhtymäkohtia), seinän rakenne soveltuu tuotteen asennukseen eikä siinä ole heikkoja kohtia.
- / Tiivistekaulusta ei saa kuumaliimata.

MERKIN KUVAUS


Älä käytä etikkahappopitoista silikonia!


ASENNUSESIMERKKEJÄ (katso sivu 18)


MITAT (katso sivu 23)


VARAOSAT (katso sivu 22)


KOESTUSMERKKI (katso sivu 23)

МОНТАЖ (см. стр. 20)

ASENNUS (katso sivu 20)

⚠ SÄKERHETSANVISNINGAR

⚠ Handskar ska bäras under monteringsarbetet så att man kan undvika kläm- och skärskador.

MONTERINGSANVISNINGAR

/ Det måste undersökas om produkten har transportskador innan den monteras. Efter monteringen accepteras inga transport- eller ytskiktskador.

/ Ledningarna och blandaren måste monteras, spolas igenom och kontrolleras enligt de gällande normerna.

/ De installationsriktlinjer som gäller i länderna ska följas.

/ När kvalificerad fackpersonal monterar produkten är det viktigt att fästytan är plan över hela fastsättningsområdet (inga fogar som sticker ut eller kakelförskjutning) och att väggstrukturen är lämplig för en montering av produkten och inte har några svaga punkter.

/ Tätningsmanschetten får inte varmlimmas.

SYMBOLFÖRKLARING


Använd inte silikon som innehåller ättiksyra!


MONTERINGSEXEMPEL (se sidan 18)


MÅTTEN (se sidan 23)


RESERVDELAR (se sidan 22)


TESTSIGILL (se sidan 23)

⚠ SAUGUMO TECHNIKOS NURODYMAI

⚠ Apsaugai nuo užspaudimo ir įsipjovimo montavimo metu mūvėkite pirštines.

MONTAVIMO INSTRUKCIJA

/ Prieš montuojant būtina patikrinti, ar gaminys nebuvo pažeistas transportavimo metu. Sumontavus pretenzijos dėl transportavimo ir paviršiaus pažeidimų nepriimamos.

/ Vamzdžiai ir sujungimai turi būti montuojami, plaunami ir tikrinami pagal galiojančias normas.

/ Laikykitės atitinkamoje šalyje galiojančių direktyvų dėl įrengimo.

/ Atlikdami montavimo darbus, kvalifikuoti darbuotojai turi atkreipti dėmesį, kad pritvirtinimo plokštuma būtų lygi (be išsikišusių siūlių ar perkreiptų plytelių), sienų konstrukcija tiktų gaminiui montuoti ir neturėtų jokių trūkumų.

/ Sandariklio neklijuokite karštuoju būdu.

SIMBOLIO APRAŠYMAS


Nenaudokite silikono, kurio sudėtyje yra acto rūgšties!


MONTAVIMO PAVYZDŽIAI (žr. psl. 18)


IŠMATAVIMAI (žr. psl. 23)


ATSARGINĖS DALYS (žr. psl. 22)


BANDYMO PAŽYMA (žr. psl. 23)





⚠SIGURNOSNE UPUTE

⚠ Prilikom montaže se radi sprječavanja prignječenja i posjekotina moraju nositi rukavice.

UPUTE ZA MONTAŽU

/ Prije montaže mora se provjeriti je li proizvod oštećen prilikom transporta. Nakon ugradnje se ne priznaju nikakve reklamacije koje se odnose na površinska i transportna oštećenja.

/ Cijevi i armatura moraju biti postavljeni, isprani i testirani prema važećim normama.

/ Obvezno se moraju uvažiti propisi o instalacijama koji vrijede u dotičnoj zemlji.

/ Kada proizvod montira kvalificirano stručno osoblje treba paziti da čitava površina na koju se učvršćuje bude ravna (bez istaknutih fuga ili krivljenja pločica), da je zidna konstrukcija primjerena montaži proizvoda te da nema slabih mjesta.

/ Manžetu za brtvljenje ne smijete lijepiti vrućim ljepilom.

OPIS SIMBOLA


Nemojte koristiti silikon koji sadrži octenu kiselinu!


PRIMJERI INSTALACIJA (pogledaj stranicu 18)


MJERE (pogledaj stranicu 23)


REZERVNI DJELOVI (pogledaj stranicu 22)


OZNAKA TESTIRANJA (pogledaj stranicu 23)

⚠INSTRUCȚIUNI DE SIGURANȚĂ

⚠ La montare utilizați mănuși pentru evitarea contuziunilor și tăierii mâinilor.

INSTRUCȚIUNI DE MONTARE

/ Înainte de instalare verificați, dacă produsul prezintă deteriorări de transport. După instalare garanția nu acoperă deteriorările de transport și cele de suprafață.

/ Conductele și bateriile trebuie montate, spălate și verificate conform normelor în vigoare.

/ Respectați reglementările referitoare la instalare valabile în țara respectivă.

/ La montarea produsului de către un personal calificat se va avea grijă ca suprafața de fixare să fie plană pe toată aria de fixare (fără proeminențe ale rosturilor sau îmbinări între plăcile de faianță) și ca structura peretelui să fie corespunzătoare pentru fixarea produsului, să nu prezinte locuri cu rezistență redusă.

/ Manșeta de etanșare nu trebuie lipită la cald.

DESCRIEREA SIMBOLURILOR


Nu utilizați silicon cu conținut de acid acetic!


EXEMPLE DE MONTARE (vezi pag. 18)


DIMENSIUNI (vezi pag. 23)


PIESE DE SCHIMB (vezi pag. 22)


CERTIFICAT DE TESTARE (vezi pag. 23)

SASTAVLJANJE (pogledaj stranicu 20) 

MONTARE (vezi pag. 20) 

⚠ ΥΠΟΔΕΙΞΕΙΣ ΑΣΦΑΛΕΙΑΣ

⚠ Για να αποφύγετε τραυματισμούς κατά τη συναρμολόγηση πρέπει να φοράτε γάντια.

ΟΔΗΓΙΕΣ ΣΥΝΑΡΜΟΛΟΓΗΣΗΣ

/ Πριν τη συναρμολόγηση πρέπει να εξεταστεί το προϊόν για ζημιές μεταφοράς. Μετά την εγκατάσταση δεν αναγνωρίζονται ζημιές από τη μεταφορά ή επιφανειακές ζημιές.

/ Οι σωλήνες και η μπαταρία πρέπει να τοποθετηθούν σύμφωνα με τα ισχύοντα πρότυπα, να τεθούν υπό πίεση και να δοκιμαστούν.

/ Θα πρέπει να τηρούνται οι οδηγίες εγκατάστασης που ισχύουν σε κάθε κράτος.

/ Κατά τη συναρμολόγηση του προϊόντος από ειδικό προσωπικό θα πρέπει να ελέγχεται με ιδιαίτερη προσοχή η επιφάνεια στερέωσης, αν είναι επίπεδη σε όλη της την επιφάνεια (δεν πρέπει να εξέχουν αρμοί ή πλακάκια), αν η υποδομή του τοίχου είναι κατάλληλη για τη στερέωση του προϊόντος και αν παρουσιάζει ασθενή σημεία.

/ Η περιμετρική στεγανοποίηση δεν πρέπει να κολληθεί εν θερμώ

ΠΕΡΙΓΡΑΦΗ ΣΥΜΒΟΛΩΝ


Μην χρησιμοποιείτε σιλικόνη που περιέχει οξικό οξύ!


ΠΑΡΑΔΕΙΓΜΑΤΑ ΣΥΝΑΡΜΟΛΟΓΗΣΗΣ (βλ. Σελίδα 18)


ΔΙΑΣΤΑΣΕΙΣ (βλ. Σελίδα 23)


ΑΝΤΑΛΛΑΚΤΙΚΑ (βλ. Σελίδα 22)


ΣΗΜΑ ΕΛΕΓΧΟΥ (βλ. Σελίδα 23)

⚠ VARNOSTNA OPOZORILA

⚠ Pri montaži je treba nositi rokavice, da se preprečijo poškodbe zaradi zmečkanja ali urezov.

NAVODILA ZA MONTAŽO

/ Pred montažo je treba izdelek preveriti glede morebitnih transportnih poškodb. Po vgradnji transportne ali površinske poškodbe ne bodo več priznane.

/ Cevi in armaturo je treba montirati, izprati in preveriti po veljavnih standardih.

/ Upoštevati je treba pravilnike o inštalacijah, ki veljajo v posamezni državi.

/ Pri montaži tega proizvoda s strani kvalificiranega strokovnega osebja je treba paziti na to, da je pritrdilna ploskev na celotni površini za pritrditev gladka (brez izstopajočih fug ali zasekov ploščic), da je struktura stene primerna za montažo proizvoda in ne kaže šibkih mest.

/ Tesnilna manšeta se ne sme zlepiti z vročim lepilom.

OPIS SIMBOLA


Ne smete uporabiti silikona, ki vsebuje ocetno kislino!


PRIMERI MONTAŽE (glejte stran 18)


MERE (glejte stran 23)


REZERVNI DELI (glejte stran 22)


PRESKUSNI ZNAK (glejte stran 23)

ΣΥΝΑΡΜΟΛΟΓΗΣΗ (βλ. Σελίδα 20)

MONTAŽA (glejte stran 20)

⚠ OHUTUSJUHISED

⚠ Kandke paigaldamisel muljumis- ja lõikevigastuste vältimiseks kindaid.

PAIGALDAMISJUHISED

/ Enne paigaldamist tuleb toodet kontrollida transpordikahjustuste osas Pärast paigaldamist ei tunnustata enam transpordi- või pinnakahjustuste kaebuseid.
/ Voolikute ja segisti paigaldamisel, loputamisel ja kontrollimisel tuleb lähtuda kehtivatest normatiividest
/ Vastavas riigis kehtivaid paigalduseeskirju tuleb järgida.
/ Toote paigaldamisel kvalifitseeritud spetsialistide poolt tuleb jälgida, et kinnituspind oleks kogu ulatuses ühtlaselt tasane (mitte ühtki üleseisvat vuuki või kaldus kahhelkivi), seina ülesehitus toote paigaldamiseks sobiv ja ilma nõrkade kohtadeta.
/ Tihendusmuhvi ei tohi kuumliimida.

SÜMBOLITE KIRJELDUS


Ärge kasutage äädikhapet sisaldavat silikooni!


PAIGALDUSE NÄITED (vt lk 18)


MÕÕTUDE (vt lk 23)


VARUOSAD (vt lk 22)


KONTROLLSERTIFIKAAT (vt lk 23)

⚠ DROŠĪBAS NORĀDES

⚠ Montāžas laikā, lai izvairītos no saspiedumiem un iegriezumiem, nepieciešams nēsāt cimdus.

NORĀDĪJUMI MONTĀŽAI

/ Pirms montāžas nepieciešams pārbaudīt, vai produktam transportēšanas laikā nav radušies bojājumi. Pēc iebūvēšanas bojājumi, kas radušies transportēšanas laikā, vai virsmas bojājumi netiek atzīti.
/ Cauruļvadi un maisītājs ir jāuzstāda, jāizskalo un jāpārbauda saskaņā ar spēkā esošajiem standartiem.
/ Jāievēro attiecīgās valstīs spēkā esošās montāžas prasības.
/ Kvalificētiem speciālistiem, montējot produktu, jāpiegriež vērība tam, lai piestiprināšanas virsma visā piestiprināšanas zonā ir gluda (nav fūgu vai flīžu iecirtumu), sienas uzbūve ir piemērota produkta montāžai un tajā nav nestabilu vietu.
/ Blīvēšanas manšeti nedrīkst salīmēt ar karstu līmi.

SIMBOLU NOZĪME


Neizmantot silikonu, kas satur etiķskābi!


MONTĀŽAS PIEMĒRI (skat. lpp. 18)


IZMĒRUS (skat. lpp. 23)


REZERVES DAĻAS (skat. lpp. 22)


PĀRBAUDES ZĪME (skat. lpp. 23)

⚠ SIGURNOSNE NAPOMENE

⚠ Prilikom montaže se radi sprečavanja prignječenja i posekotina moraju nositi rukavice.

INSTRUKCIJE ZA MONTAŽU

/ Pre montaže se mora proveriti da li je proizvod oštećen pri transportu. Nakon ugradnje se ne priznaju nikakve reklamacije koje se odnose na površinska i transportna oštećenja.

/ Vodovi i armatura moraju biti postavljeni, isprani i testirani prema važećim normama.

/ Treba se pridržavati propisa koji u određenim zemljama važe za instalacije.

/ Kada proizvod montira kvalifikovano stručno osoblje treba paziti da čitava površina na koju se učvršćuje bude ravna (bez istaknutih fuga ili krivljenja pločica), da je zidna konstrukcija primerena montaži proizvoda i da nema slabih mesta.

/ Zaptivna manžetna ne sme da se lepi vrućim lepkom.

OPIS SIMBOLA


Nemojte koristiti silikon koji sadrži sirćetnu kiselinu!


PRIMERI MONTAŽE (vidi stranu 18)


MERE (vidi stranu 23)


REZERVNI DELOVI (vidi stranu 22)


ISPITNI ZNAK (vidi stranu 23)

⚠ SIKKERHETSHENVISNINGER

⚠ Bruk hansker under montasjen for å unngå klem- og kuttskader.

MONTAGEHENVISNINGER

/ Før montasjen skal produktet sjekkes for transportskader. Etter monteringen aksepteres ikke noen transport- eller overflateskader.

/ Ledningene og armaturen skal monteres, spyles og sjekkes iht. de gyldige normer.

/ Gjeldende retningslinjer for rørleggerarbeid i de enkelte land skal følges.

/ Under monteringen av produktet gjort av kvalifisert fagpersonal, skal man påse at monteringsoverflaten på hele festeområdet er plant (ingen utstikkende fuger eller flisekanter), at veggoppbyggingen egner seg for produktmontasjen og ikke viser svake punkter.

/ Tetningsmansjett må aldri limes varm.

SYMBOLBESKRIVELSE


Ikke bruk silikon som inneholder eddiksyre!


MONTASJE-EKSEMPEL (se side 18)


MÅL (se side 23)


SERVICEDELER (se side 22)


PRØVEMERKE (se side 23)

MONTAŽA (vidi stranu 20)

MONTASJE (se side 20)

⚠ УКАЗАНИЯ ЗА БЕЗОПАСНОСТ

⚠ При монтажа трябва да се носят ръкавици, за да се избегнат наранявания поради притискане или порязване.

УКАЗАНИЯ ЗА МОНТАЖ

/ Преди монтажа продуктът трябва да се провери за транспортни щети. След монтажа не се признават транспортни или повърхностни щети.

/ Тръбопроводите и арматурата трябва да се монтират, промият и проверят в съответствие с валидните норми.

/ Трябва да бъдат спазвани валидните в съответните страни предписания за инсталиране.

/ При монтаж на продукта от квалифицирани специалисти да се внимава за това, закрепващата повърхност в целия диапазон на закрепването да бъде равна (без изпъкнали фуги или изместване на плочки), конструкцията на стената да е подходяща за монтаж на продукта и да няма слаби места.

/ Уплътнителният маншет не трябва да се лепи по топъл начин.

ОПИСАНИЕ НА СИМВОЛИТЕ


Не използвайте силикон, съдържащ оцетна киселина!


ПРИМЕРИ ЗА МОНТАЖ (вижте стр. 18)


РАЗМЕРИ (вижте стр. 23)


СЕРВИЗНИ ЧАСТИ (вижте стр. 22)


КОНТРОЛЕН ЗНАК (вижте стр. 23)

⚠ 安全上の注意

⚠ 施工の際は手を挟んだり怪我をしないように, 手袋をはめてください.

施工上の注意

/ 製品の施工前に輸送でのダメージがないか確認してください. 施工後のキズ等のお申し出はお断りさせて頂いています.

/ 配管と水栓は, 関連法規に従って施工, 洗浄, および試験を行ってください.

/ 施工行う地域に適用される関連法規をお守りください.

/ 適切な資格を持つ方が製品の施工を行ってください. 施工面が平らであること (躯体の凹凸やタイル等の段差がないこと), 壁の構造が製品の施工に適しており必要な強度があることを確認してください.

/ 防水シートは高温で接着 (ホットメルト等) しないでください.

アイコンの説明


酢酸系シリコンをご使用にならないでください!


施工例 (次のページを参照 18)


寸法 (次のページを参照 23)


スペアパーツ (次のページを参照 22)


認証について (次のページを参照 23)

МОНТАЖ (вижте стр. 20)

施工方法 (次のページを参照 20)

⚠ ПРИМІТКИ З БЕЗПЕКИ

⚠ Під час встановлення слід надягати рукавички, щоб запобігти травмам та порізам.

ІНСТРУКЦІЇ ЗІ ВСТАНОВЛЕННЯ

/ Перед встановленням перевірте виріб на наявність пошкоджень під час транспортування. Після встановлення транспортні пошкодження чи пошкодження поверхні не розглядаються.

/ Труби та кріплення повинні бути встановлені, промиті та перевірені відповідно до стандартів застосування.

/ Необхідно дотримуватися сантехнічних норм, які діють у відповідних країнах.

/ Під час встановлення виробу кваліфікованим навченим персоналом переконайтеся, що вся поверхня кріплення є рівною та гладкою (без виступаючих швів або зміщення плитки), що оздоблення стіни підходить для застосування продукту та не має слабких місць.

/ Прокладка не підходить для гарячого клею.

ОПИС СИМВОЛУ


Не використовуйте силікон, що містить оцтову кислоту!


ПРИКЛАД УСТАНОВКИ (дивіться сторінку 18)


РОЗМІРИ (дивіться сторінку 23)


ЗАПЧАСТИНИ (дивіться сторінку 22)


ТЕСТОВИЙ СЕРТИФІКАТ (дивіться сторінку 23)

⚠ تنبيهات الأمان

⚠ يجب إرتداء قفازات لليد أثناء التركيب لتجنب حدوث أخطار الإنحشار أو الجروح.

تعليمات التركيب

/ قبل القيام بعملية التركيب، يجب فحص المنتج للتأكد من خلوه من أية تلفيات ناتجة عن النقل. بعد القيام بعملية التركيب، لن يتم الاعتراف بوجود أية تلفيات سطحية أو تلفيات ناتجة عن عملية النقل.

/ يجب تركيب وغسيل واختبار التوصيلات وخلاطات المياه طبقاً للمعايير السارية.

/ يجب مراعاة القواعد الخاصة بالتركيب وأعمال السباكة وفقًا للوائح الخاصة بكل بلد.

/ عند التركيب بواسطة عمال تركيب متخصصين يجب الإنتباه إلى أن مساحة التثبيت في مكان التركيب بوجه عام مسطحة (لا توجد روابط أو فروق للربط بين البلاطات). لذا يجب التأكد من أن الحائط الذي سيتم تركيب المنتج عليه صالح لذلك وأنه لا يوجد به نقاط ضعف.

/ لا يسمح بلصق الكم المانع للتسرب على الساخن.

وصف الرمز


هام! لا تستخدم السليكون الذي يحتوي على أحماض!


مثال على التركيب (راجع صفحة 18)


أبعاد (راجع صفحة 23)


قطع الغيار (راجع صفحة 22)


شهادة اختبار (راجع صفحة 23)


التركيب (راجع صفحة 20)


МОНТАЖНИЙ (дивіться сторінку 20)

⚠ GÜVENLİK UYARILARI

⚠ Montaj esnasında ezilme ve kesilme gibi yaralanmaları önlemek için eldiven kullanılmalıdır.

MONTAJ AÇIKLAMALARI

/ Montaj işleminden önce ürün nakliye hasarları yönünden kontrol edilmelidir. Montaj işleminden sonra nakliye veya yüzey hasarları için sorumluluk üstlenilmemektedir.

/ Boruların ve armatürün montajı, yıkanması ve kontrolü geçerli normlara göre yapılmalıdır.

/ Ülkelerde geçerli kurulum yönetmeliklerine riayet edilmelidir.

/ Ürünün yetkili uzman personel tarafından montajı yapılırken, sabitleme yüzeyinin sabitleme planının tüm alanında bulunduğuna (derz veya fayans kayması olmamalıdır), duvar yapısının ürünün montajı için uygun olduğuna ve zayıf noktaları bulunmadığına dikkat edilmelidir.

/ Körük sıcak tutkallanmamalıdır.

SİMGE AÇIKLAMASI


Asetik asit içeren silikon kullanmayın!


MONTAJ ÖRNEĞİ (bakınız sayfa 18)


ÖLÇÜLERİ (bakınız sayfa 23)


YEDEK PARÇALAR (bakınız sayfa 22)


KONTROL İŞARETİ
(bakınız sayfa 23)

GARANTI BELGESI

ÜRETICI VEYA İTHALATÇI FIRMANIN

Unvanı: Hansgrohe Armatür Ltd. Şti
Adresi: Fulya Mahallesi Bahçeler Sokak Efe han 20/C Mecidiyeköy Şişli İstanbul
Telefonu: (0-212) 273 07 30
Faks: (0-212) 273 07 40
web adresi: www.hansgrohe.com.tr

MALIN

Markası: Hansgrohe
Cinsi: Sıhhi tesisat malzemesi
Garanti Süresi: 2 YIL
Azami Tamir Süresi: 20 İş günü

GENEL MÜDÜR
ALBERT EMLEK

Satıcı Firmanın:
Unvanı:
Adresi:
Telefonu:
Faks:
e-posta:
Fatura Tarih ve Sayısı:
Marka ve Modeli:
Teslim Tarihi ve Yeri:
Yetkilinin İmzası:
Firmanın Kaşesi:
Bu bölümü, ürünü aldığınız Yetkili Satıcı imzalayacak ve kaşeleyecektir.

MONTAJI (bakınız sayfa 20)

⚠ BIZTONSÁGI UTASÍTÁSOK

⚠ A szerelésnél a zúzódások és vágási sérülések elkerülése érdekében kesztyűt kell viselni.

SZERELÉSI UTASÍTÁSOK

- / A szerelés előtt ellenőrizni kell, hogy a terméknek nincs-e szállítási sérülése. Beépítés után a szállítási- vagy felületi sérüléseket nem ismerik el.
- / A vezetékeket és a csaptelepet az érvényes szabványoknak megfelelően kell felszerelni, öblíteni és ellenőrizni
- / Az egyes országokban érvényes installációs irányelveket be kell tartani.
- / A termék képzett szakember általi felszerelése esetén ügyelni kell arra, hogy a rögzítési felület teljesen sima legyen (ne legyen kiálló fuga vagy csempe), a fal szerkezete a termék felszerelésére alkalmas legyen, és ne legyen gyenge pontja.
- / A szigetelő gumigyűrűt nem szabad forrón felragasztani.

SZIMBÓLUMOK LEÍRÁSA

Ne használjon ecetsavtartalmú szilikont!

SZERELÉSI PÉLDÁK (lásd a oldalon 18)

MÉRETET (lásd a oldalon 23)

TARTOZÉKOK (lásd a oldalon 22)

VIZSGAJEL (lásd a oldalon 23)

⚠ הערות בטיחות

⚠ יש להשתמש בכפפות בזמן ההתקנה כדי למנוע פציעות וחתכים

הוראות התקנה

- / לפני ההתקנה, בדוק אם נגרמו למוצר נזקים בהובלה אחרי ההתקנה, לא נכיר בנזקים שנגרמו בהובלה או בנזקים במשטחים
- / חובה להתקין את הצינורות והאביזרים, לשטוף אותם ולבדוק אותם על פי התקנים הישימים
- / צריך לפעול על פי חוקי השרברבות הישימים במדינת ההתקנה
- / בזמן התקנת המוצר על ידי עובדים מורשים, צריך להבטיח שמשטח ההתקנה ישר וחלק (ללא תפרים בולטים או הסטה של האריחים), שגימור הקיר מתאים ליישום המוצר ושאין בו נקודות חולשה
- / האטם לא מתאים לדבק חם

תיאור הסמל

אסור להשתמש בסיליקון המכיל חומצה אצטית!

דוגמה להתקנה (ראה עמוד 18)

מידות (ראה עמוד 23)

חלקי חילוף (ראה עמוד 22)

תעודת בדיקה (ראה עמוד 23)

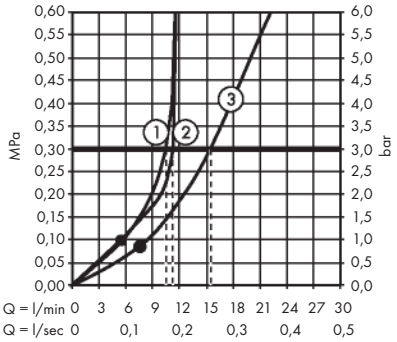
MPa
bar
0,60
0,55
0,50
0,45
0,40
0,35
0,30
0,25
0,20
0,15
0,10
0,05
0,00
6,0
5,5
5,0
4,5
4,0
3,5
3,0
2,5
2,0
1,5
1,0
0,5
0,0
1
2
3
Q = l/min 0 3 6 9 12 15 18 21 24 27 30
Q = l/sec 0 0,1 0,2 0,3 0,4 0,5

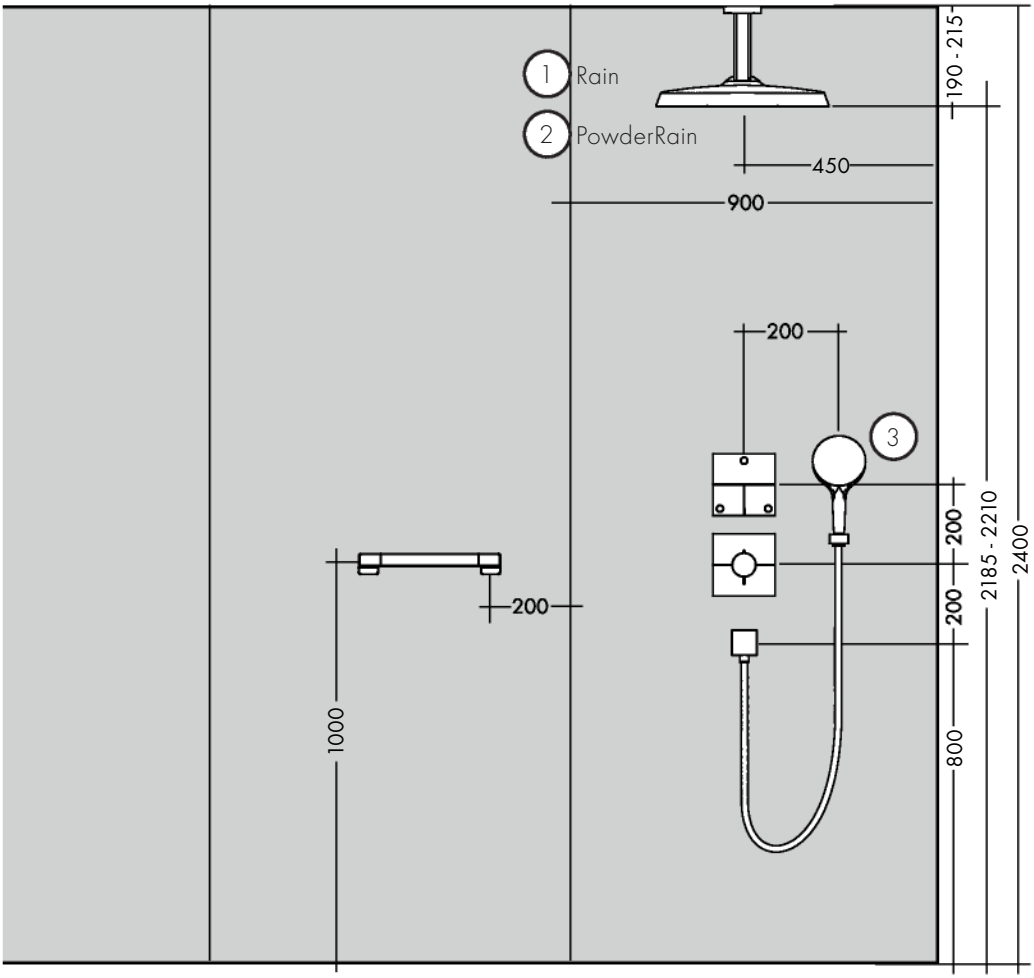
1 Rain
2 PowderRain
190 - 215
450
900
200
3
200
200
2185 - 2210
2400
200
1000
800

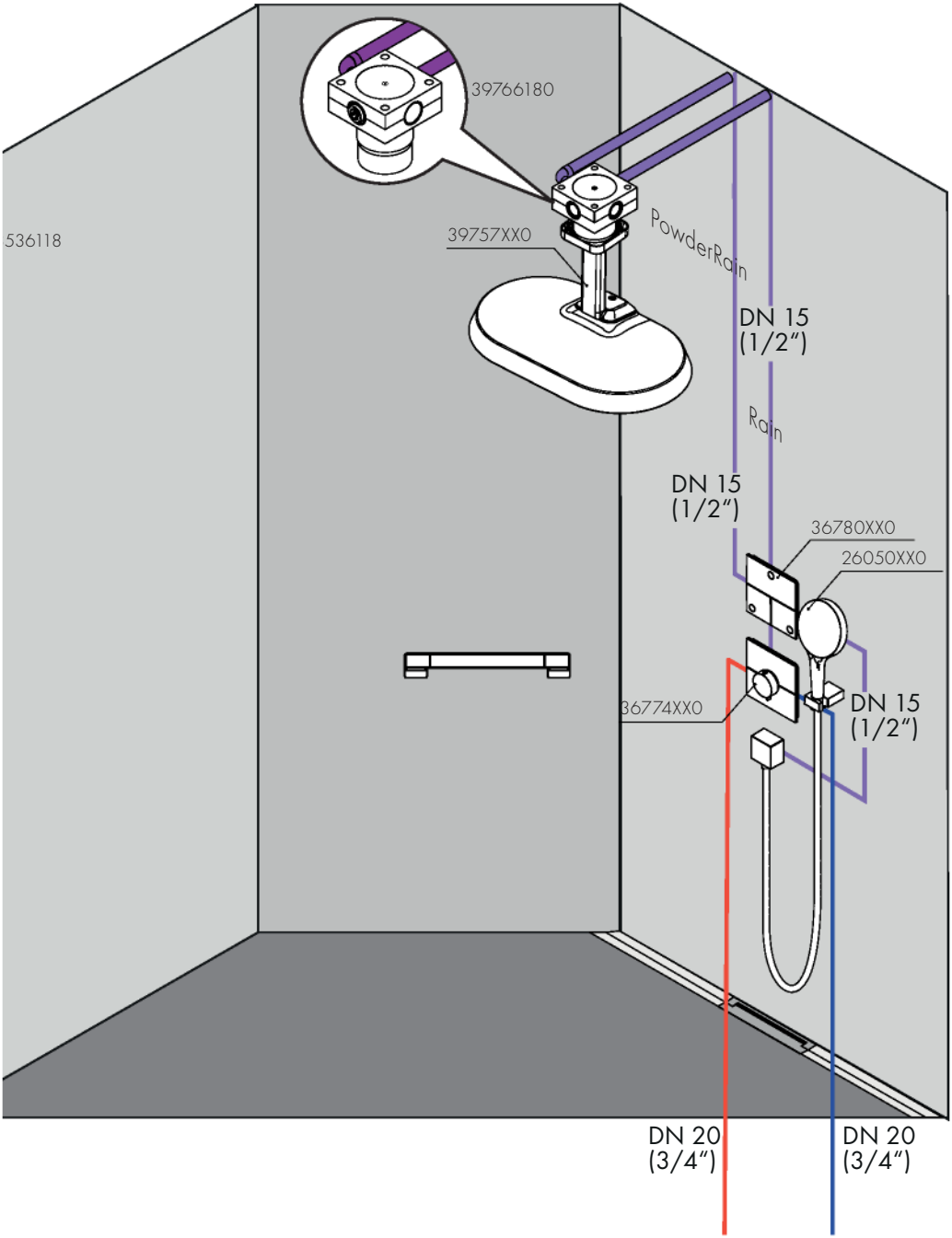
39766180
536118
39757XX0
PowderRain
DN 15
(1/2")
Rain
DN 15
(1/2")
36780XX0
26050XX0
36774XX0
DN 15
(1/2")
DN 20
(3/4")
DN 20
(3/4")

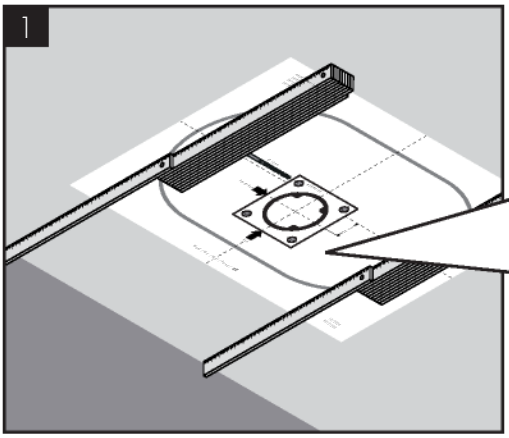

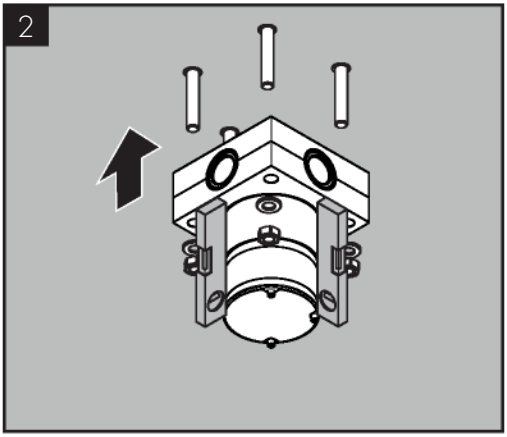

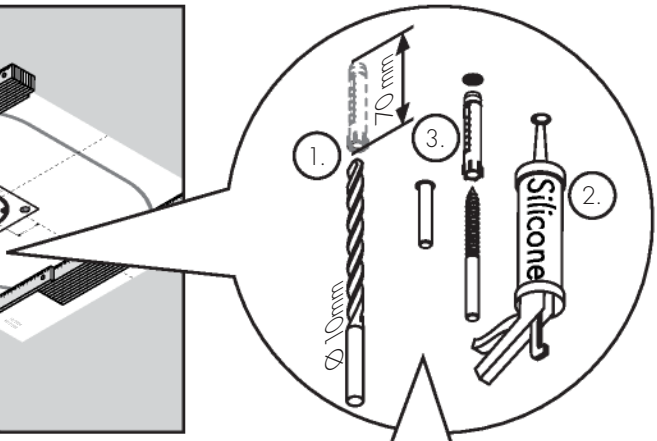

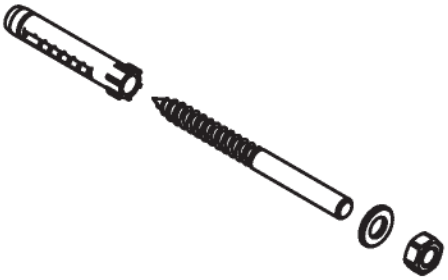

97722000

nicht im Lieferumfang enthalten/ne fait pas partie de la fourniture/order as an extra/non contenuto nel volume di fornitura/no incluido en el suministro/behoort niet tot het leveringspakket/ikke med i leveringsomfang/não incluído no volume de fornecimento/Nie jest częścią dostawy/není součástí dodávky/nie je súčasťou dodávky/不在供货范围内/не включено в объем поставки!/ei kuulu toimitukseen/medföljer ej leveransen/nėra pridedama/Nije sadržano u isporuci!/nu este inclus în setul livrat/δεν περιλαμβάνεται στον παραδοτέο εξοπλισμό/Ni vključeno/ei sisaldu komplektis/komplektā netiek piegādāts/Nije sadržano u isporuci/ikke med i leveransen/не се съдържа в обема на доставка/別手配部品/в комплект поставки не входить/غير مدرج مع المحتويات المسلمة/Teslimat kapsamına dahil değildir/a szállítási egység nem tartalmazza/הזמנה של פריט אקסטרה

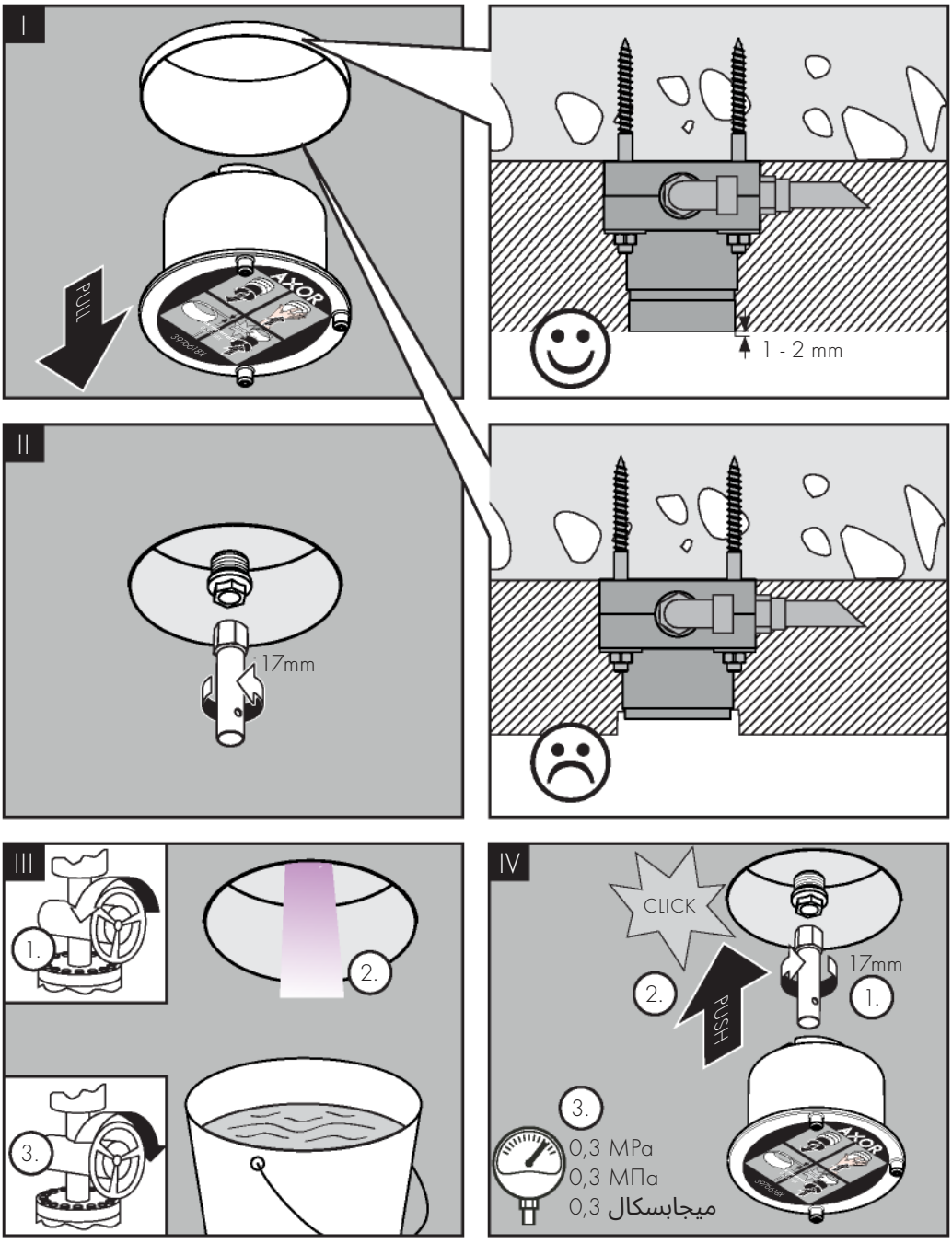
I
PULL
AXOR
1 - 2 mm
II
17mm
III
1.
2.
3.
IV
CLICK
17mm
2.
1.
PUSH
3.
0,3 MPa
0,3 МПа
0,3 ميجابسكال
AXOR

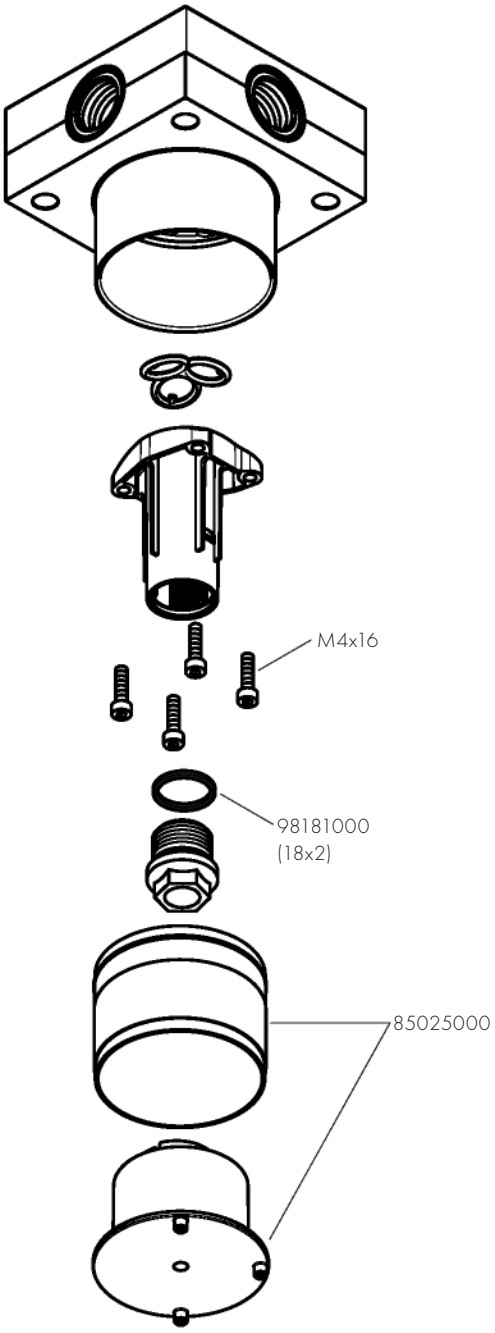
M4x16
98181000
(18x2)
85025000

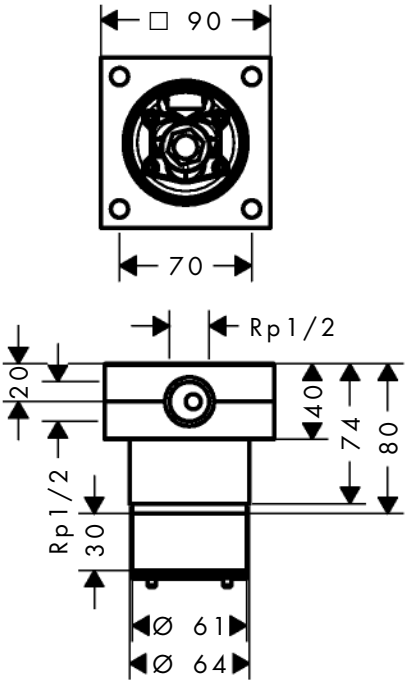

P-IX	DVGW		ETA
39766180	DQ0352		

AXOR

Axor / Hansgrohe SE
Auestraße 5-9
77761 Schiltach
Deutschland

info@axor-design.com
axor-design.com

07/2025
9.01849.01