Spare Parts / Ersatzteile / Pièces de recharge / Pezzi di Ricambio / Piezas de requesto / Parte de reposição / Reserveonderdelen / Reservdelar / Reservedeler / Varaosat / Vraosat / Varahlutir / Ανταλλακτικά / Yedek Parçalar / Náhradní díly / Náhradné diely / Nadomestni deli / Резервни части / Запчасти / Części Zapasowe / Piese de schimb / Rendelhető alkatrészek / Запасні частини / Reservni delovi / Резервни делови / Резервни делови / Atsarginių dalių / Tellitavad varuosad / Rezervju daļu

XX = AA, GN, ..

Pos.	Part No.
1	B 961 665 XX
2	A 860 989 XX
3	A 861 878 XX
4	A 861 872 NU
5	A 861 873 XX
6	A 861 874 NU
7	A 861 500 NU

8	A 861 883 XX	
9	A 963 952 NU	
10	A 960 890 NU	
11	A 963 143 NU	
12	A 7851 XX	10mm
	A 7877 XX	20mm
13	A 960 704 NU	20mm
	A 962 476 NU	40mm

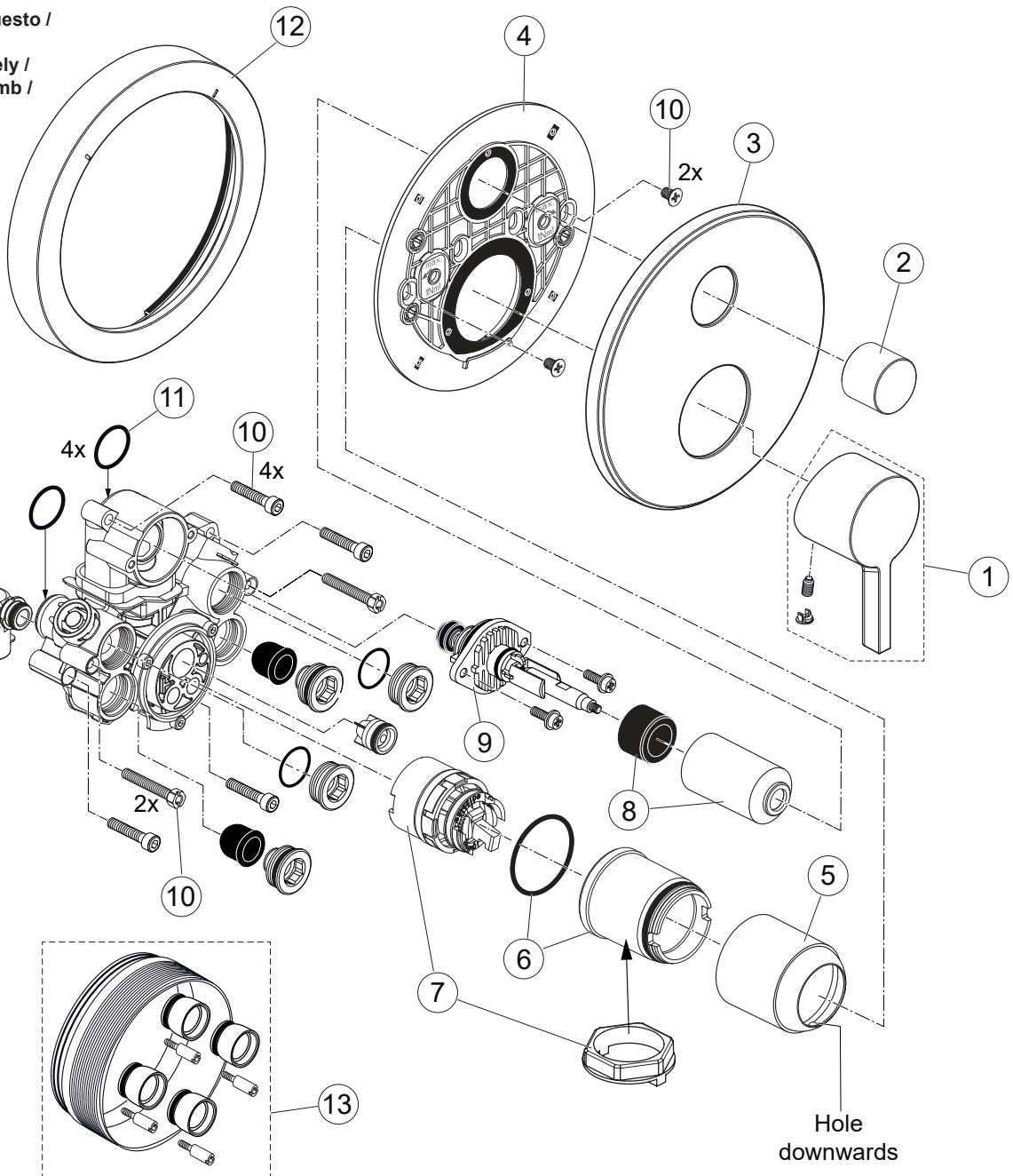

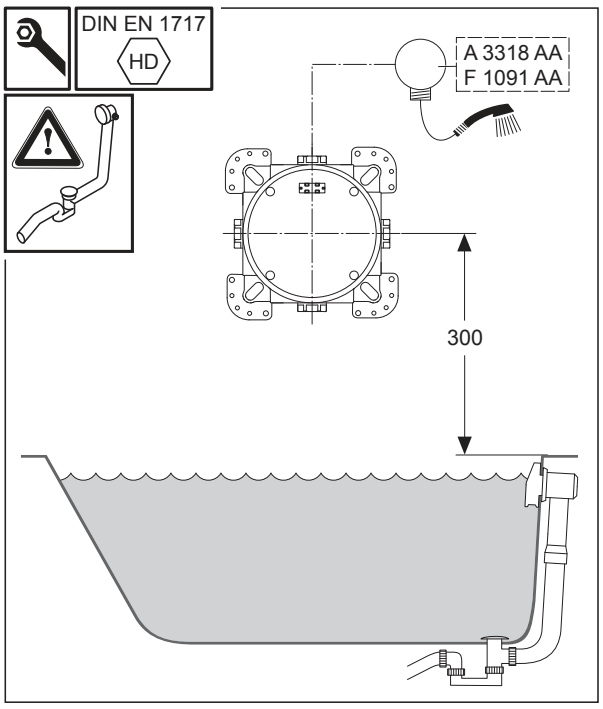

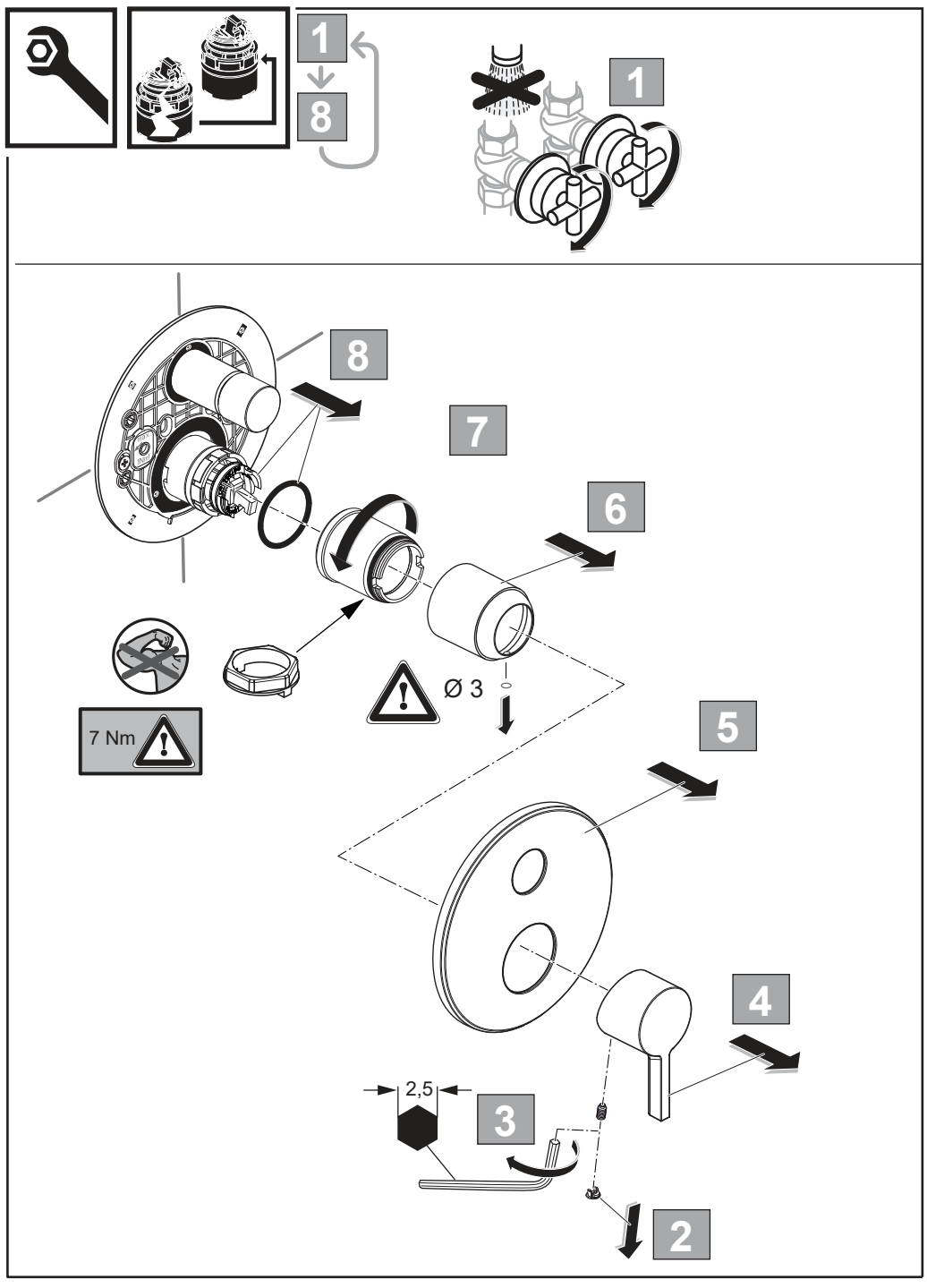

Joy

A8726 ..

1025 / A 869 339
Made in Germany

Ideal Standard

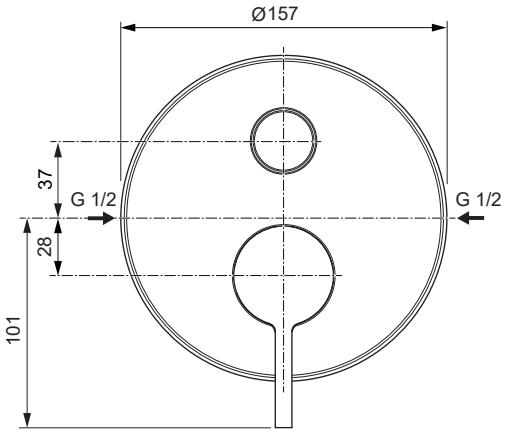

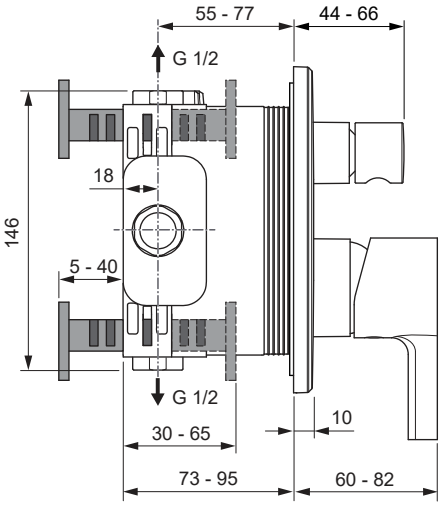

FSC
MIX
Paper
FSC® C149187
22
PAP

Ideal Standard International NV
Corporate Village – Gent Building
Da Vincilaan 2
1935 Zaventem
Belgium

www.idealstandard.com

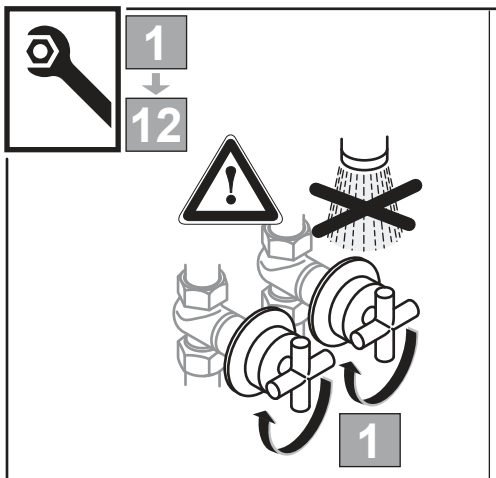

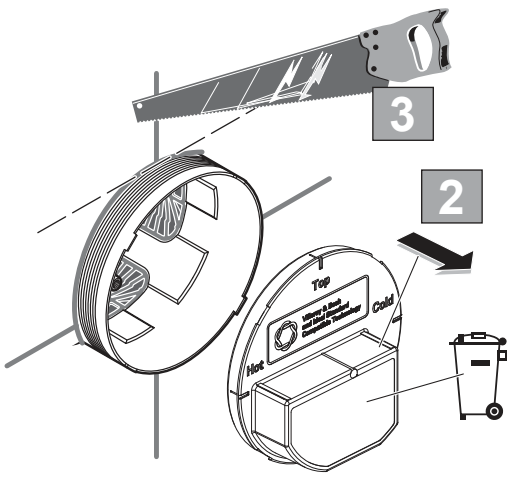

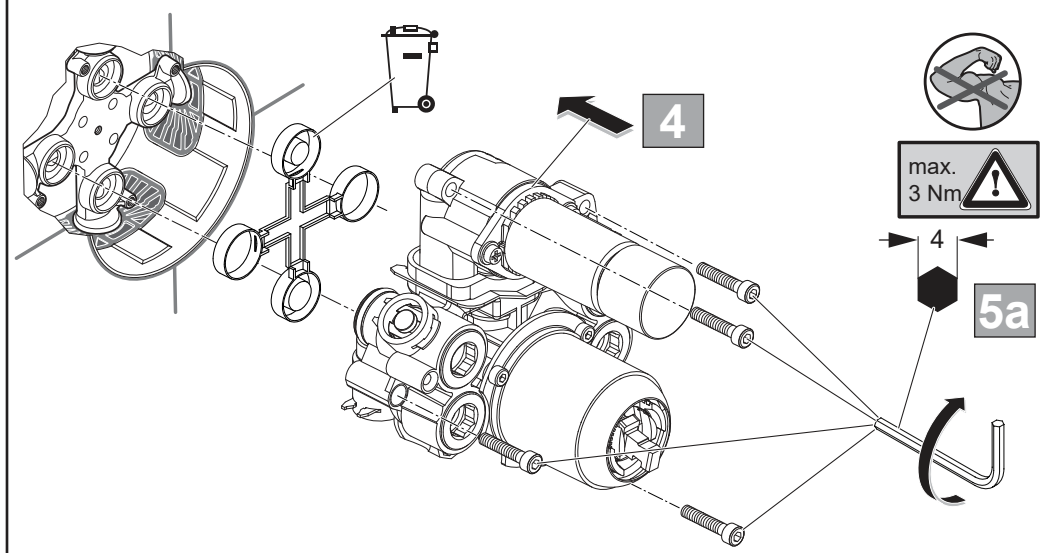

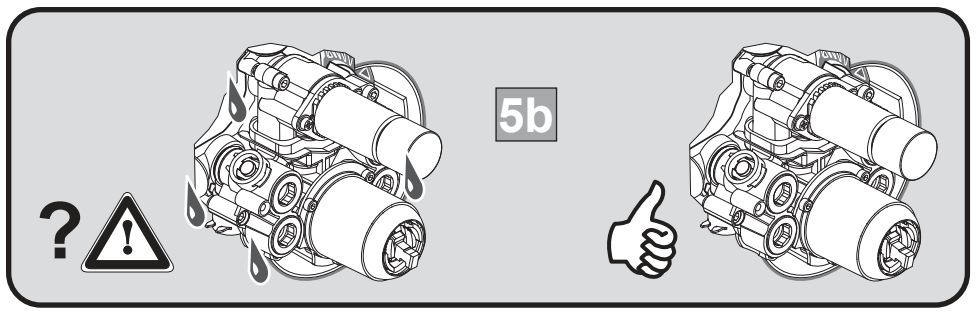

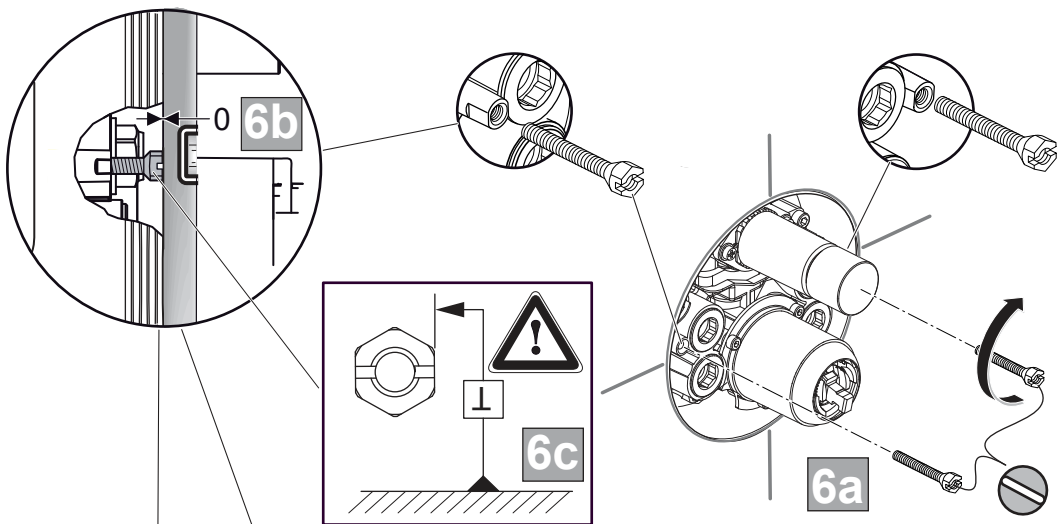

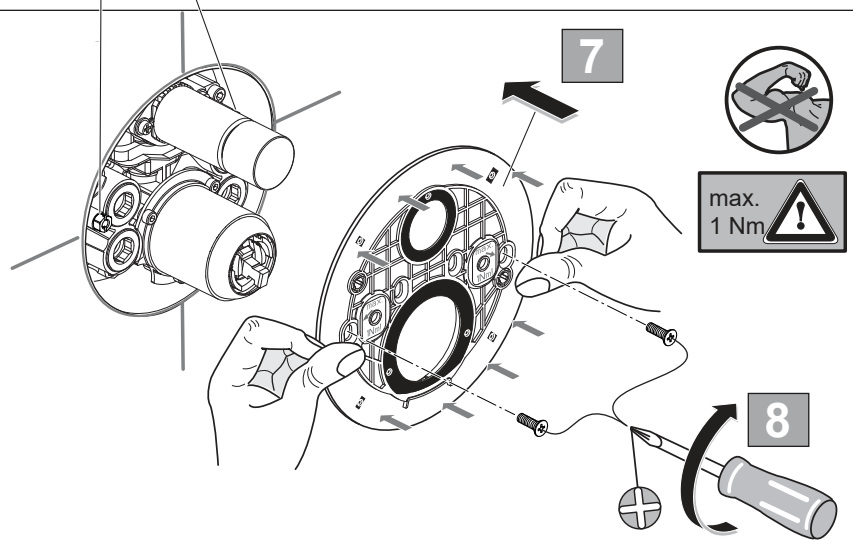

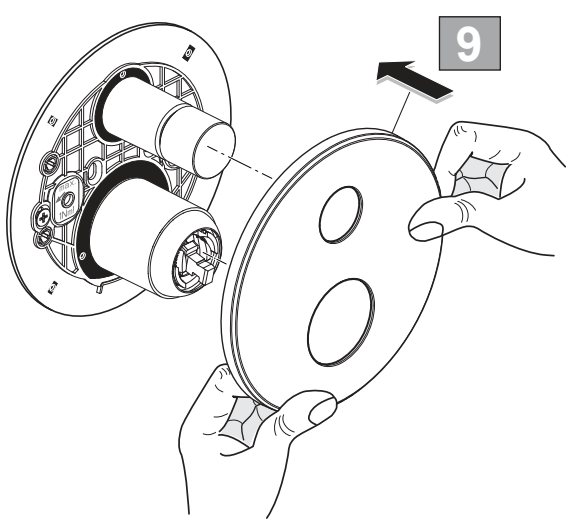

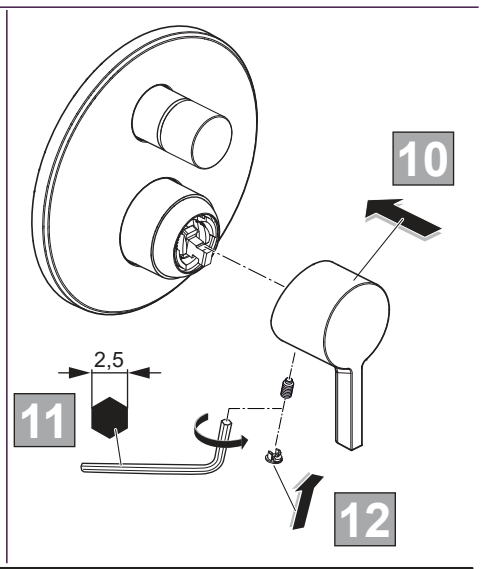

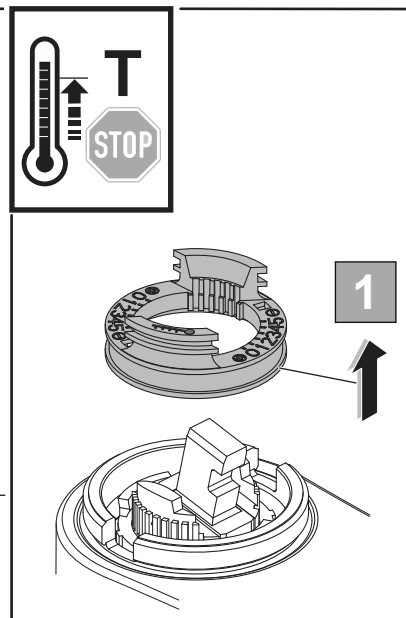

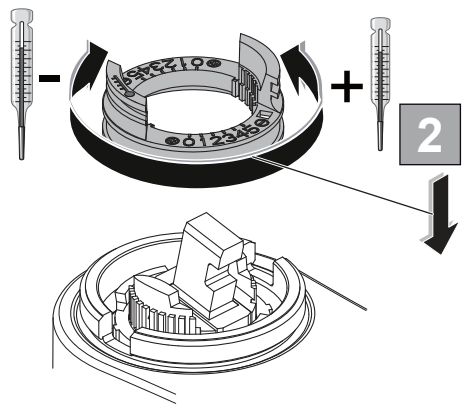

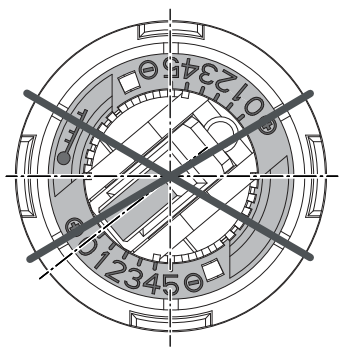

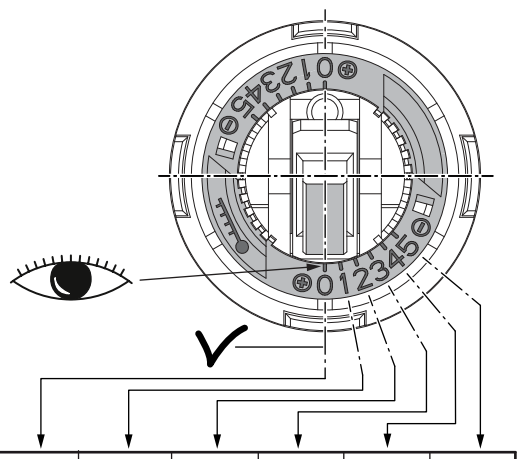

P			0	1	2	3	4	5
			°C	°C	°C	°C	°C	°C
	50°C	15°C	50	49	44	40	35	33
0,3 MPa 3 bar	65°C	15°C	65	63	57	50	44	40
	85°C	15°C	85	83	74	64	56	50



